博远油泵



宜昌博远油泵
博世柴油服务站

宜昌博远油泵
博世柴油服务站

SPAREPARTSFOR
COMMONRAILSYSTEM

小配件，大作为，技艺精湛传百年



目 录 contents

1 卡特系列 ····· 1-58

2 康明斯系列 ····· 58-78

3 MTU系列 ····· 79-84

4 德尔福系列 ····· 85-88

5 CAD 土耳其系列 ····· 89

6 利勃海尔系列 ····· 90-91

博远油泵

宜昌博远油泵
博世柴油服务站



卡特系列

SPAREPARTSFOR
COMMONRAILSYSTEM

小配件，大作为，技艺精湛传百年

BOYUAN AUTO MAINTENANCE SERVICE STATION

博远油泵

公司概况 Company profile

湖北宜昌博远油泵是德国博世柴油系统、美国德尔福、美国康明斯、无锡威孚、南岳电控、重油高科等官方授权服务站。

设备维修领域:覆盖大型工程机械、发电机组、港口机械，矿山设备，卡特彼勒，康明斯PT、博世、斯堪尼亚、利勃海尔、MTU船用燃油全系列，伍德沃德液压调速器维修校准服务。

综合解决方案:涵盖发动机总成置换/维修、进口动力设备大中修业务，并配套供应级燃油系统零部件。公司致力于为工业、船舶及工程机械领域客户提供技术支持，通过"检测-维修-配件-方案"的一站式服务体系，确保柴油动力系统高效稳定运行。

检测-维修-配件-方案的一站式服务





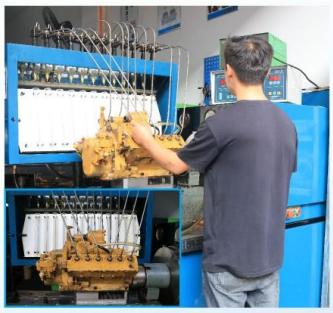






电话:18694086388(杨总)
地址:湖北省宜昌夷陵区中环物流产业园
电邮:yhy916811@qq.com
网址:https://www.hongyuanjixie.cn/
https://en.hongyuanjixie.cn/



contents

- 卡特系列油泵及喷油器总成展示 04-06
- 卡特系列产品图号 07-11
- 卡特C7C9喷油器分解图及配件明细 12-14
- 卡特C-9喷油器分解图及配件明细 15-17
- 卡特3126B喷油器分解图及配件明细 18-20
- 卡特C15/C18喷油器分解图及配件明细 21-23
- 卡特C10/C12/C13/3412E/C3500B/喷油器分解图及配件明细 24-27
- C13E-C32E喷油器分解图 28
- 卡特系列喷油器总成及维修包 29-30
- 卡特促动泵分解图及配件展示 31-41
- 卡特320D油泵分解图及配件说明 42-47
- 卡特3412E/3126B油泵分解图及其说明 48-53
- 卡特336E PUMP HEAD 54-55
- 卡特3616喷油器分解图及配件展示 56-58

			
卡特3408E/3412E油泵 CAT 3408E/3412E Fuel Pump	卡特336E油泵 CAT 336E Fuel Pump	卡特320E油泵 CAT 320E Fuel Pump	卡特C7/C9新款促动泵 CAT C7/C9 New Actuation Fuel Pump
			
卡特老款促动泵 CATActuationFuelPump	卡特3126B油泵 CAT 3126B Fuel Pump	卡特312D-323D油泵 CAT 312D-323D Fuel Pump	卡特C7.1油泵 CAT C7.1 Fuel Pump
			
卡特C9.3B/C336E博世电喷油泵 CAT C9.3B /C336E Bosch Electronic Fuel Injection Pump	卡特312D-323D泵头 CAT 312D-323D Pump Head	卡特C9.3B/336E泵头 CAT C9.3B/336E Pump Head	

			
卡特3412E喷油器 CAT 3412E Injector	卡特C7C9喷油器 CAT C7C9 Injector	卡特C15/C18/C32喷油器 CAT C15C18C32 Injector	卡特3116B喷油器 CAT 3116B Injector
			
卡特C11/C13喷油器 CAT C11C13 Injector	卡特C13E-C32E喷油器 CAT C13E-C32E Injector	卡特C13E喷油器 CAT C13E Injector	卡特3508B/3512B/3512C喷油器 CAT 3508/3512B/3512C Injector
			
卡特3616油器 CAT 3616 Injector	卡特C10/C12/3176/3196喷油器 CAT C10/C12/3176/3196 Injector	卡特C9.3B 电喷喷油器 CAT C9.3B Electronic Injector	卡特C9.3B 喷油器 CAT C9.3B Injector
			
卡特3512A喷油器 CAT 3512A Injector	卡特312-323D喷油器 CAT 312-323D Injector	卡特320E喷油器 CAT 320E Injector	卡特3126B喷油器 CAT 3126B Injector

			
卡特4W7015喷油器 CAT 4W7015 Injector	卡特4W7016喷油器 CAT 4W7016 Injector	卡特4W7017喷油器 CAT 4W7017 Injector	卡特4W7018喷油器 CAT 4W7018 Injector
			
卡特4W7019喷油器 CAT 4W7019 Injector	卡特7W7026喷油器 CAT 7W7026 Injector	卡特8N7005喷油器 CAT 8N7005 Injector	卡特130-5190喷油器 CAT 130-5190 Injector

序号 NO.	产品类型 Product type	喷油器 Fuel injector model	对应产品 Corresponding products	车型 Model	备注 Remarks
1	喷油器总成 Fuel injector assembly	10R-7225	C7 喷油器		
2	喷油器总成 Fuel injector assembly	168-1835	C7 喷油器		
3	喷油器总成 Fuel injector assembly	168-1836	C7 喷油器		
4	喷油器总成 Fuel injector assembly	238-8901	C7 喷油器		
5	喷油器总成 Fuel injector assembly	241-3239	C7 喷油器		
6	喷油器总成 Fuel injector assembly	243-4502	C7 喷油器		
7	喷油器总成 Fuel injector assembly	263-8218	C7 喷油器		
8	喷油器总成 Fuel injector assembly	268-9577	C7 喷油器		
9	喷油器总成 Fuel injector assembly	269-1839	C7 喷油器		
10	喷油器总成 Fuel injector assembly	295-1411	C7 喷油器		
11	喷油器总成 Fuel injector assembly	328-2585	C7 喷油器		
12	喷油器总成 Fuel injector assembly	328-2586	C7 喷油器		
13	喷油器总成 Fuel injector assembly	387-9426	C7 喷油器		
14	喷油器总成 Fuel injector assembly	387-9427	C7 喷油器		
15	喷油器总成 Fuel injector assembly	387-9428	C7 喷油器		
16	喷油器总成 Fuel injector assembly	387-9430	C7 喷油器		
17	喷油器总成 Fuel injector assembly	10R-2828	C9 喷油器		
18	喷油器总成 Fuel injector assembly	10R-7221	C9 喷油器		
19	喷油器总成 Fuel injector assembly	10R-7222	C9 喷油器		
20	喷油器总成 Fuel injector assembly	172-5780	C9 喷油器		
21	喷油器总成 Fuel injector assembly	236-0957	C9 喷油器		
22	喷油器总成 Fuel injector assembly	254-4330	C9 喷油器		
23	喷油器总成 Fuel injector assembly	254-4339	C9 喷油器		
24	喷油器总成 Fuel injector assembly	254-4340	C9 喷油器		
25	喷油器总成 Fuel injector assembly	258-8745	C9 喷油器		
26	喷油器总成 Fuel injector assembly	266-4446	C9 喷油器		
27	喷油器总成 Fuel injector assembly	267-3360	C9 喷油器		

序号 NO.	产品类型 Product type	喷油器 Fuel injector model	对应产品 Corresponding products	车型 Model	备注 Remarks
28	喷油器总成 Fuel injector assembly	267-9710	C9 喷油器		
29	喷油器总成 Fuel injector assembly	267-9717	C9 喷油器		
30	喷油器总成 Fuel injector assembly	293-4072	C9 喷油器		
31	喷油器总成 Fuel injector assembly	293-4573	C9 喷油器		
32	喷油器总成 Fuel injector assembly	293-4574	C9 喷油器		
33	喷油器总成 Fuel injector assembly	328-2573	C9 喷油器		
34	喷油器总成 Fuel injector assembly	328-2574	C9 喷油器		
35	喷油器总成 Fuel injector assembly	328-2576	C9 喷油器		
36	喷油器总成 Fuel injector assembly	328-2578	C9 喷油器		
37	喷油器总成 Fuel injector assembly	328-2580	C9 喷油器		
38	喷油器总成 Fuel injector assembly	387-9432	C9 喷油器		
39	喷油器总成 Fuel injector assembly	387-9433	C9 喷油器		
40	喷油器总成 Fuel injector assembly	387-9434	C9 喷油器		
41	喷油器总成 Fuel injector assembly	387-9436	C9 喷油器		
42	喷油器总成 Fuel injector assembly	387-9438	C9 喷油器		
43	喷油器总成 Fuel injector assembly	10R-7224	C-9 喷油器		
44	喷油器总成 Fuel injector assembly	217-2570	C-9 喷油器		
45	喷油器总成 Fuel injector assembly	235-2888	C-9 喷油器		
46	喷油器总成 Fuel injector assembly	236-0962	C-9 喷油器		
47	喷油器总成 Fuel injector assembly	153-7923	C12 喷油器		
48	喷油器总成 Fuel injector assembly	212-3462	C12 喷油器		
49	喷油器总成 Fuel injector assembly	212-3468	C12 喷油器		
50	喷油器总成 Fuel injector assembly	229-1631	C12 喷油器		
51	喷油器总成 Fuel injector assembly	317-5278	C12 喷油器		
52	喷油器总成 Fuel injector assembly	350-7555	C12 喷油器		
53	喷油器总成 Fuel injector assembly	10R-3262	C13喷油器		
54	喷油器总成 Fuel injector assembly	249-0705	C13 喷油器		
55	喷油器总成 Fuel injector assembly	249-0712	C13 喷油器		

序号 NO.	产品类型 Product type	喷油器 Fuel injector model	对应产品 Corresponding products	车型 Model	备注 Remarks
56	喷油器总成 Fuel injector assembly	249-0713	C13喷油器		
57	喷油器总成 Fuel injector assembly	10R-7231	C15 喷油器		
58	喷油器总成 Fuel injector assembly	211-3023	C15 喷油器		
59	喷油器总成 Fuel injector assembly	211-3025	C15 喷油器		
60	喷油器总成 Fuel injector assembly	253-0616	C15 喷油器		
61	喷油器总成 Fuel injector assembly	374-0750	C15 喷油器		
62	喷油器总成 Fuel injector assembly	374-0751	C15 喷油器		
63	喷油器总成 Fuel injector assembly	211-3028	C18 喷油器		
64	喷油器总成 Fuel injector assembly	253-0618	C18 喷油器		
65	喷油器总成 Fuel injector assembly	291-5911	C18 喷油器		
66	喷油器总成 Fuel injector assembly	10R-0782	3126 喷油器		
67	喷油器总成 Fuel injector assembly	116-3526	3126 喷油器		
68	喷油器总成 Fuel injector assembly	128-6601	3126 喷油器		
69	喷油器总成 Fuel injector assembly	177-4752	3126 喷油器		
70	喷油器总成 Fuel injector assembly	178-0199	3126 喷油器		
71	喷油器总成 Fuel injector assembly	186-3410	3126 喷油器		
72	喷油器总成 Fuel injector assembly	188-1320	3126 喷油器		
73	喷油器总成 Fuel injector assembly	211-0565	3126 喷油器		
74	喷油器总成 Fuel injector assembly	222-5965	3126 喷油器		
75	喷油器总成 Fuel injector assembly	174-7526	3412E 喷油器		
76	喷油器总成 Fuel injector assembly	174-7528	3412E 喷油器		
77	喷油器总成 Fuel injector assembly	232-1183	3412E 喷油器		
78	喷油器总成 Fuel injector assembly	107-7330	3512 喷油器		
79	喷油器总成 Fuel injector assembly	123-4268	3512 喷油器		
80	喷油器总成 Fuel injector assembly	144-5695	3512 喷油器		
81	喷油器总成 Fuel injector assembly	386-1769	3512 喷油器		
82	喷油器总成 Fuel injector assembly	10R-1252	3616 喷油器		
83	喷油器总成 Fuel injector assembly	224-9090	3616 喷油器		

序号 NO.	产品类型 Product type	喷油器 Fuel injector model	对应产品 Corresponding products	车型 Model	备注 Remarks
84	喷油器总成 Fuel injector assembly	326-4634	C4.2 喷油器		
85	喷油器总成 Fuel injector assembly	326-4756	C4.2 喷油器		
86	喷油器总成 Fuel injector assembly	292-3751	C6.4 喷油器		
87	喷油器总成 Fuel injector assembly	296-9126	C6.4喷油器		
88	喷油器总成 Fuel injector assembly	310-9607	C6.4 喷油器		
89	喷油器总成 Fuel injector assembly	326-4635	C6.4 喷油器		
90	喷油器总成 Fuel injector assembly	326-4700	C6.4 喷油器		
91	喷油器总成 Fuel injector assembly	10R-7672	C6.6 喷油器		
92	喷油器总成 Fuel injector assembly	292-3780	C6.6 喷油器		
93	喷油器总成 Fuel injector assembly	317-7966	C6.6 喷油器		
94	喷油器总成 Fuel injector assembly	317-8021	C6.6 喷油器		
95	喷油器总成 Fuel injector assembly	320-0677	C6.6 喷油器		
96	喷油器总成 Fuel injector assembly	320-0680	C6.6 喷油器		
97	喷油器总成 Fuel injector assembly	320-0690	C6.6 喷油器		
98	喷油器总成 Fuel injector assembly	321-3600	C6.6 喷油器		
99	喷油器总成 Fuel injector assembly	324-0532	C6.6 喷油器		
100	喷油器总成 Fuel injector assembly	363-0493	C9.3 喷油器		
101	喷油器总成 Fuel injector assembly	367-4293	C9.3 喷油器		
102	喷油器总成 Fuel injector assembly	456-3493	C9.3 喷油器		
103	喷油器总成 Fuel injector assembly	456-3544	C9.3 喷油器		
104	喷油器总成 Fuel injector assembly	319-0677	C7老款促动泵		
105	喷油器总成 Fuel injector assembly	384-0677	C7老款促动泵		
106	喷油器总成 Fuel injector assembly	319-0678	C9老款促动泵		
107	喷油器总成 Fuel injector assembly	177-4752	325C 油泵		
108	喷油器总成 Fuel injector assembly	10R-7951	C4.2 油泵		
109	喷油器总成 Fuel injector assembly	10R-7659	C4.4 油泵		
110	喷油器总成 Fuel injector assembly	295-9125	C6.6 油泵		
111	喷油器总成 Fuel injector assembly	10R-7676	CAT C4.2	CAT 315D/318D	

序号 NO.	产品类型 Product type	喷油器 Fuel injector model	对应产品 Corresponding products	车型 Model	备注 Remarks
112	喷油器总成 Fuel injector assembly	326-4740/32E61-00022	CAT C4.2	CAT 315D/318D	
113	喷油器总成 Fuel injector assembly	326-4756/32F61-00014	CAT C4.2	CAT 312D	
114	喷油器总成 Fuel injector assembly	32F61-00013	CAT C4.2	CAT	
115	喷油器总成 Fuel injector assembly	10R-7675	CAT C6.4	CAT 320D	
116	喷油器总成 Fuel injector assembly	326-4700/32F61-00062	CAT C6.4	CAT 320D	
117	喷油器总成 Fuel injector assembly	32F61-00012	CAT C6.4	CAT	
118	喷油器总成 Fuel injector assembly	10R-7671	CAT C6.6	CAT 323D	
119	喷油器总成 Fuel injector assembly	10R-7672	CAT C6.6	CAT 323D	
120	喷油器总成 Fuel injector assembly	10R-7673	CAT C6.6	CAT	
121	喷油器总成 Fuel injector assembly	282-0490/2645A709	CAT C6.6	CAT	
122	喷油器总成 Fuel injector assembly	292-3780/2645A718	CAT C6.6	CAT	
123	喷油器总成 Fuel injector assembly	306-9380/2346A734	CAT C6.6	CAT	
124	喷油器总成 Fuel injector assembly	320-0655/2645A751	CAT C6.6	CAT	
125	喷油器总成 Fuel injector assembly	320-0670/2645A745	CAT C6.6	CAT	
126	喷油器总成 Fuel injector assembly	320-0677/2645A746	CAT C6.6	CAT 323D	
127	喷油器总成 Fuel injector assembly	320-0680/2645A747	CAT C6.6	CAT 323D	
128	喷油器总成 Fuel injector assembly	320-0690/2645A749	CAT C6.6	CAT	
129	喷油器总成 Fuel injector assembly	321-0990/2645A743	CAT C6.6	CAT	
130	喷油器总成 Fuel injector assembly	321-1080/2645A742	CAT C6.6	CAT	
131	喷油器总成 Fuel injector assembly	321-3600/2645A753	CAT C6.6	CAT	

SUIT FOR CATERPILLAR C7 HEUI



序号 NO.	产品名称 Product name	产品图片 Picture
41	卡特C7C9喷油器大修包 CAT C7C9 Injector Overhaul Repair Kit	
42	C7 C9喷油器维修包 CAT C7C9 Injector Repair Kit	
43	C7 C9喷油器外修包 CAT C7C9 Injector External Repair Kit	

CATERPILLAR C7 HEUI

序号 No.	产品描述 DESCRIPTION	英文描述 ENGLISH DESCRIPTION	使用量 USAGE AMOUNT	备 注 REMARKS
1	电磁阀螺栓	solenoid screw	4	
2	电磁阀上盖	solenoid cover	1	
3	电磁阀	solenoid	1	
4	电磁阀压力弹簧	spring	1	
5	电磁阀弹簧调整垫	spacer shim	1	
6	电磁阀衔铁铝垫	solenoid aluminium spacer	1	
7	控制阀	contorl valve	1	
8	滑阀压板螺栓	screw	4	
9	滑阀压板	spacer plate	1	
10	滑阀隔板	spool valve spacer	1	
11	滑阀弹簧	spring	1	
12	滑阀	spool valve	1	
12-1	滑阀阀体	spool valve sleeve	1	
12-2	滑阀阀芯	spool valve spool	1	
12-3	滑阀弹簧套	spacer	1	
13	喷油器压板	connecting flange	1	
14	机油量孔盖板	transfer slab	1	
15	机油量孔压板	throttle plate	1	
16	机油缓冲三角垫	check plate	1	
17	喷油器壳体定位销	positioning pin	2	
18	喷油器壳体总成	injector body assembly	1	
18-1	喷油器壳体	injector body	1	
18-2	增压活塞套	piston	1	
18-2.	增压活塞总成	piston assembly	1	
19	黑白圈	piston gasket	1	
20	喷油器支撑环	gasket ring	1	
21	喷油器外密封圈	o-ring	1	
22	柱塞弹簧	plunger spring	1	
23	柱塞套件	plunger and barrel assembly	1	
24	柱塞间隔板	plunger plate	1	
25	缓冲垫	check plate	1	
26	小钢球	steel ball	1	
27	柴油进油阀	diesel oil intake valve	1	
28	定位销	positioning pin	2	
29	针阀行程调整垫	limited pin	1	
30	调油咀压力弹簧	spring	1	
31	柴油阀组件	diesel oil valve assembly	1	
31-1	柴油阀体	diesel oil valve sleeve	1	
31-2	柴油阀芯	diesel oil valve spool	1	
32	油嘴隔板	nozzle gasket	1	
33	油针油封	o-ring gasket	1	
28	油嘴定位销	positioning pin	2	
34	油嘴针座	nozzle needle seat	1	
35	喷油嘴组件	fuel injector nozzle	1	
36	压帽内支撑环	gasket ring	1	
37	压帽内油封	o-ring	1	
38	油嘴紧帽	injector nut	1	
21	外密封圈	o-ring	1	
39	外支撑环	gasket ring	1	
40	外密封圈	o-ring	1	

SUIT FOR CATERPILLAR C-9 HEUI

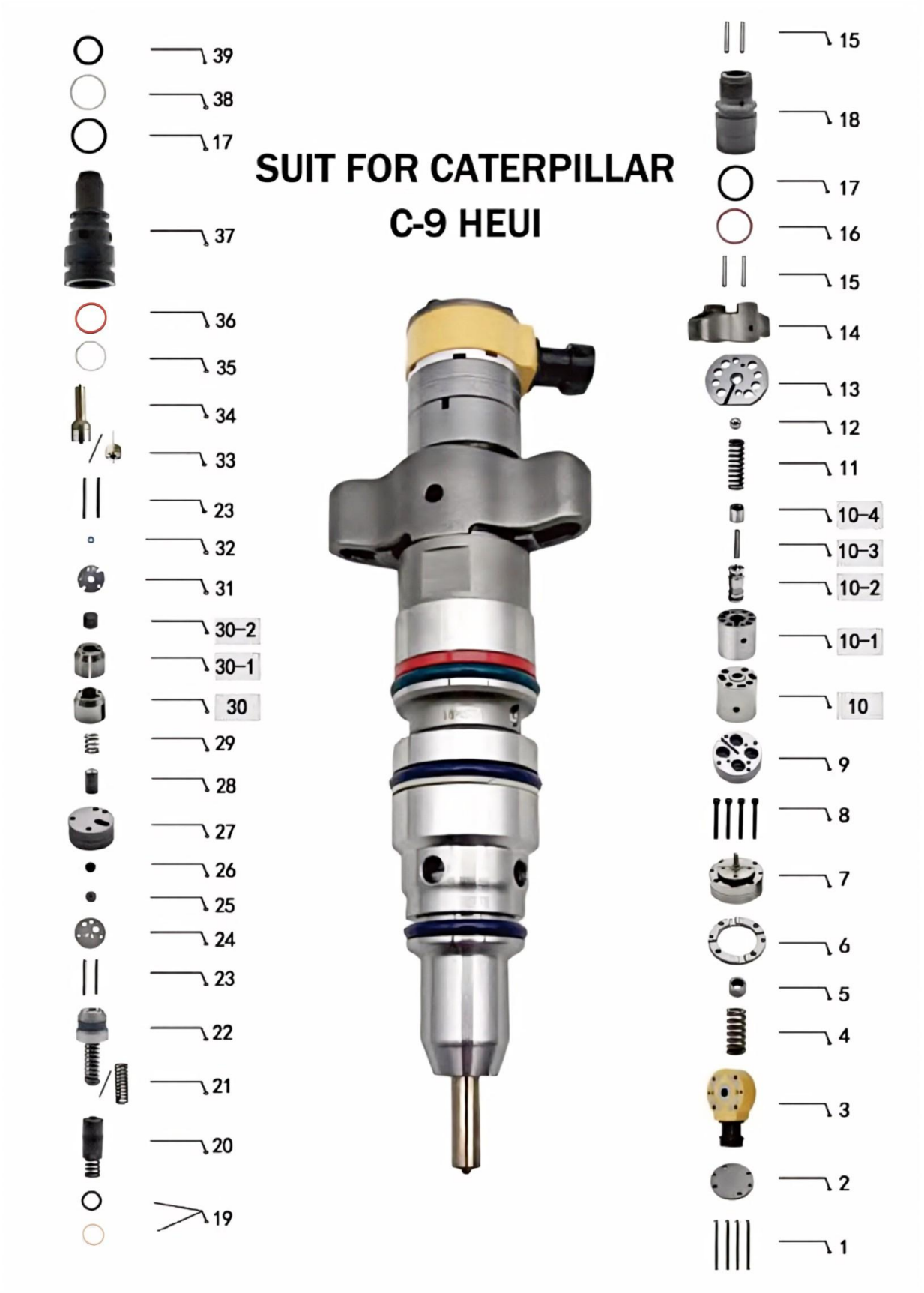

序号 NO.	产品名称 Product name	产品图片 Picture
40	C-9 喷油器大修包 CAT C-9 Injector Overhaul Repair Kit	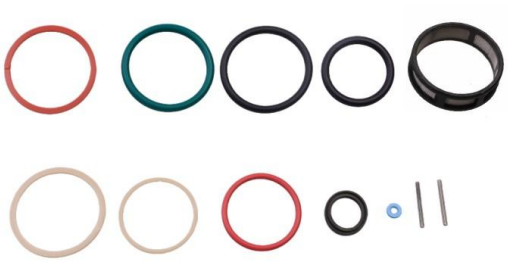
41	C-9 喷油器外修包 CAT C-9 Injector External Repair Kit	

CATERPILLAR C-9 HEUI

序号 No.	产品描述 DESCRIPTION	英文描述 ENGLISH DESCRIPTION	使用量 USAGE AMOUNT	备 注 REMARKS
1	电磁阀螺栓	solenoid screw	4	
2	电磁阀上盖	solenoid cover	1	
3	电磁阀	injector solenoid valve	1	
4	电磁阀压力弹簧	spring	1	
5	电磁阀弹簧调整垫	spacer shim	1	
6	电磁阀衔铁铝垫	solenoid aluminium spacer	1	
7	控制阀	contorl valve	1	
8	滑阀压板螺栓	screw	4	
9	滑阀压板	spacer plate	1	
10	滑阀组件	spool valve assembly	1	
10-1	滑阀阀体	spool valve sleeve	1	
10-2	滑阀芯	spool valve spool	1	
10-3	滑阀推杆	mandrel	1	
10-4	滑阀导向套	spacer	1	
11	滑阀弹簧	spring	1	
12	单向阀球	steel ball	1	
13	滑阀过渡板	spool valve spacer	1	
14	喷油器压板	connecting flange	1	
15	滑阀定位销	positioning pin	2	
16	壳体支撑环	gasket ring	1	
17	壳体密封圈	o-ring	1	
18	喷油器壳体	injector body	1	
15	壳体定位销	positioning pin	2	
19	黑白圈	piston gasket	1	
20	增强活塞套件	piston assembly	1	
21	柱塞弹簧	plunger spring	1	
22	柱塞套件	plunger and barrel assembly	1	
23	油嘴定位销	positioning pin	2	
24	柱塞间隔板	plunger plate	1	
25	缓冲垫	check plate	1	
26	柴油进油阀	steel ball	1	
27	柴油进油阀体	diesel oil intake valve sleeve	1	
28	针阀行程调整垫	limited block	1	
29	调油咀压力弹簧	spring	1	
30	柴油阀组件	diesel oil valve assembly	1	
30-1	柴油阀体	diesel oil valve sleeve	1	
30-2	柴油阀芯	diesel oil valve spool	1	
31	油嘴隔板	nozzle gasket	1	
32	油针油封	o-ring gasket	1	
23	油嘴定位销	positioning pin	2	
33	油嘴针座	nozzle needle seat	1	
34	油嘴组件	fuel injector nozzle	1	
35	压帽内支撑环	gasket ring	1	
36	压帽内密封圈	o-ring	1	
37	油嘴紧帽	injector nut	1	
17	外大密封圈	o-ring	1	
38	外支撑环	gasket ring	1	
39	外小密封圈	o-ring	1	

SUIT FOR CATERPILLAR 3126B HEUI

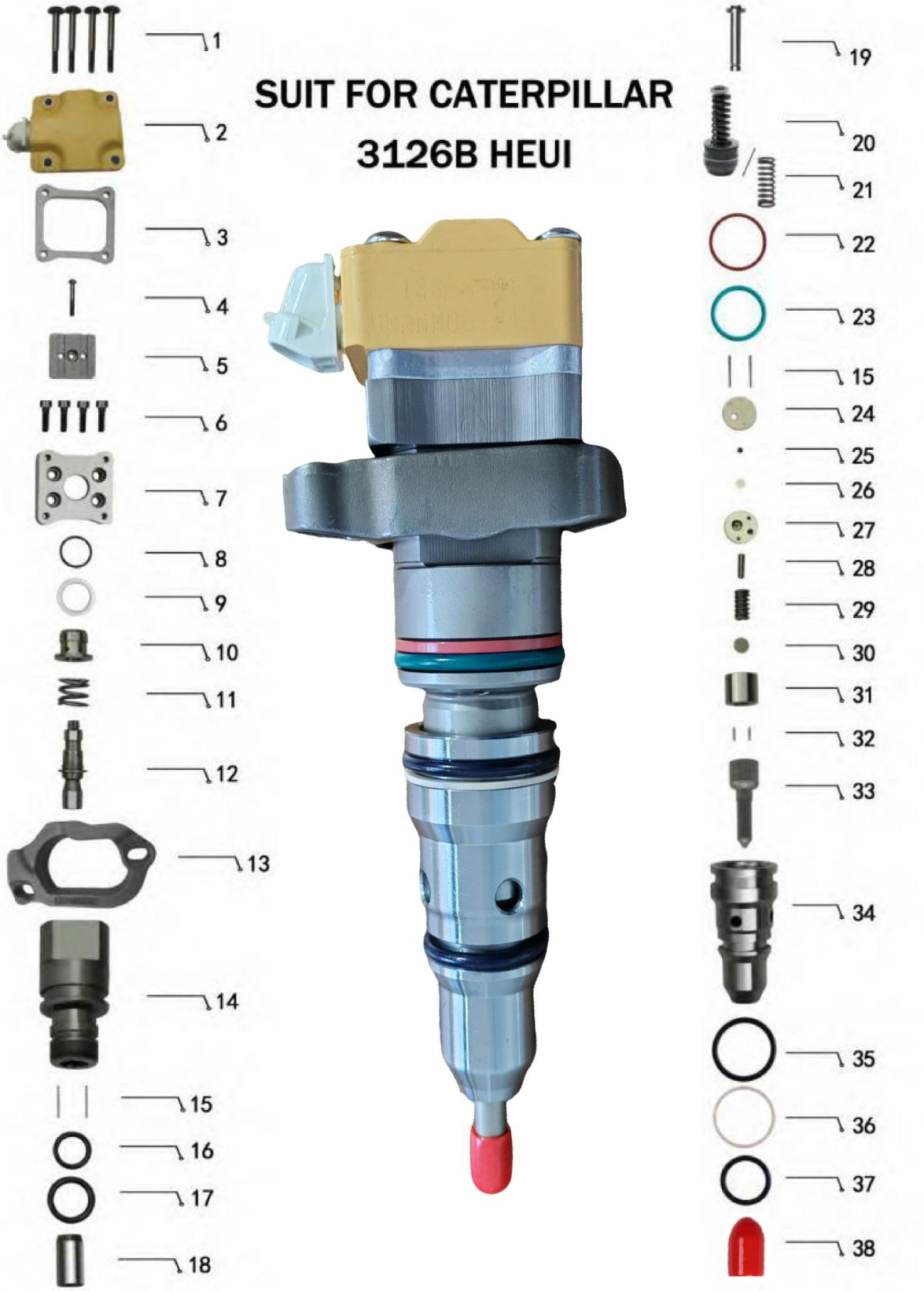

序号 NO.	产品名称 Product name	产品图片 Picture
39	3126B 喷油器大修包 CAT 3126B Injector Overhaul Repair Kit	
40	3126B 喷油器外修包 CAT 3126B Injector External Repair Kit	

CATERPILLAR 3126B HEUI

序号 No.	产品描述 DESCRIPTION	英文描述 ENGLISH DESCRIPTION	使用量 USAGE AMOUNT	备 注 REMARKS
1	电磁阀螺栓	solenoid screw	4	
2	电磁阀	injector solenoid valve	1	
3	剩余气隙调整铝垫	solenoid aluminium spacer	1	
4	衔铁紧固螺栓	armature screw	1	
5	衔铁	armature	1	
6	控制阀压板螺栓	screw	4	
7	控制阀压板	plate	1	
8	控制阀套密封圈	o-ring	1	
9	控制阀套调整垫	spacer shim	1	
10	控制阀套	slider	1	
11	控制阀弹簧	spring	1	
12	控制阀芯	contorl valve spool	1	
13	喷油器压板	connecting flange	1	
14	喷油器体	injector body	1	
15	柱塞定位销	positioning pin	2	
16	增压活塞密封胶圈	o-ring	1	
17	喷油器体密封胶圈	o-ring	1	
18	增压活塞	piston	1	
19	柴油柱塞	plunger	1	
20	柴油柱塞总成	plunger and barrel assembly	1	
21	柴油柱塞弹簧	spring	1	
22	喷油器体支撑环	gasket ring	1	
23	喷油器体密封胶圈	o-ring	1	
15	柱塞定位销	positioning pin	2	
24	柱塞间隔板	plunger plate	1	
25	柴油进油阀	steel ball	1	
26	缓冲垫	check plate	1	
27	进油阀体	valve sleeve	1	
28	针阀限位销	limited pin	1	
29	油嘴弹簧	spring	1	
30	油嘴顶板	spacer shim	1	
31	油嘴弹簧导向套	fast transition	1	
32	油嘴定位销	positioning pin	2	
33	油嘴组件	fuel injector nozzle	1	
34	油嘴紧帽	injector nut	1	
35	外大密封胶圈	o-ring	1	
36	外支撑环	gasket ring	1	
37	外小密封胶圈	o-ring	1	
38	油嘴护帽	protective cap	1	

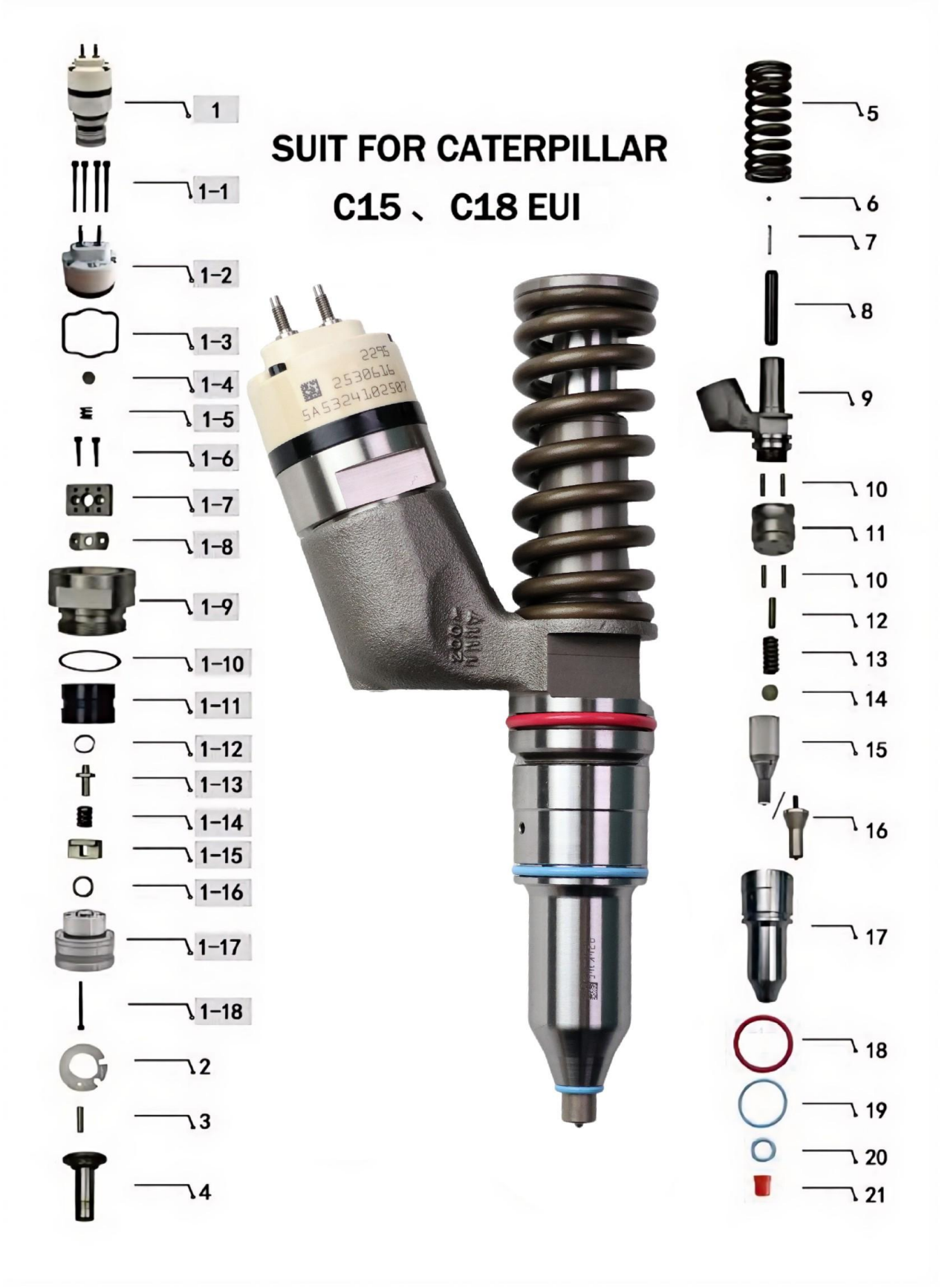
SUIT FOR CATERPILLAR
C15 、 C18 EUI
1
1-1
1-2
1-3
1-4
1-5
1-6
1-7
1-8
1-9
1-10
1-11
1-12
1-13
1-14
1-15
1-16
1-17
1-18
2
3
4
5
6
7
8
9
10
11
10
12
13
14
15
16
17
18
19
20
21

CATERPILLAR C15 C18 EUI

序号 No.	产品描述 DESCRIPTION	英文描述 ENGLISH DESCRIPTION	使用量 USAGE AMOUNT	备注 REMARKS
1	电磁阀总成	solenoid valve assembly	1	
1-1	电磁阀螺栓	solenoid screw	4	
1-2	电磁阀	injector solenoid valve	1	
1-3	电磁阀胶圈	solenoid seal	1	
1-4	电磁阀弹簧垫	spacer shim	1	
1-5	电磁阀弹簧	spring	1	
1-6	衔铁紧固螺栓	armature screw	2	
1-7	衔铁	armature	1	
1-8	衔铁支架	armature bracket	1	
1-9	电磁阀螺套	connection sleeve	1	
1-10	电磁阀螺套胶圈	o-ring	1	
1-11	控制阀支承套	supporting sleeve	1	
1-12	固位簧环	snap ring	1	
1-13	控制阀螺母	nut	1	
1-14	控制阀弹簧	spring	1	
1-15	弹簧支架	spring bracket	1	
1-16	控制阀行程铝垫	aluminium spacer shim	1	
1-17	控制阀总成	contorl valve assembly	1	
1-18	控制阀紧固螺栓	contorl valve screw	1	
2	控制阀垫片	spacer shim	1	
3	控制阀定位销	positioning pin	2	
4	柱塞推杆	plunger rod	1	
5	柱塞弹簧	spring	1	
6	限位球	steel ball	1	
7	限位弹簧	spring	1	
8	喷油器柱塞	plunger	1	
9	喷油器体	injector body	1	
10	喷油器定位销	positioning pin	2	
11	中间板	fast transition	1	
10	喷油器定位销	positioning pin	2	
12	针阀行程限位销	limited pin	1	
13	油嘴弹簧	spring	1	
14	油嘴顶板	spacer shim	1	
15	油嘴总成	injector nozzle assembly	1	
16	油嘴头	nozzle	1	
17	油嘴紧帽	injector nut	1	
18	上密封圈	o-ring	1	
19	下密封圈	o-ring	1	
20	油嘴胶圈	o-ring	1	
21	油嘴护帽	protective cap	1	

序号 NO.	产品名称 Product name	产品图片 Picture
1	C15 C18 喷油器大修包 CAT C15 C18 Injector Overhaul Repair Kit	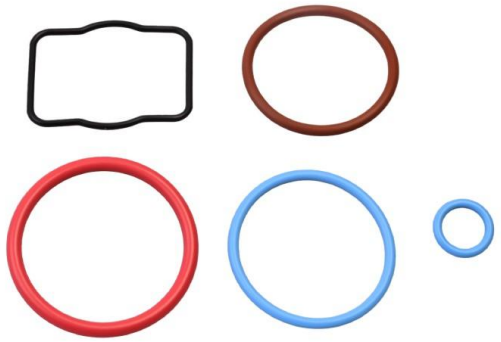
2	C15 C18 喷油器外修包 CAT C15 C18 Injector External Repair Kit	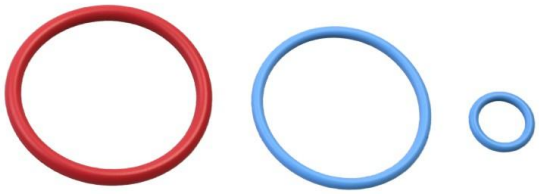

卡特彼勒C10. C12喷油器解剖图

C10.3176	C12.3196
212-3463	212-3467
116-8888	212-3464
161-1785	212-3468
317-5278	350-7555
203-7685	170-5252
	208-9160

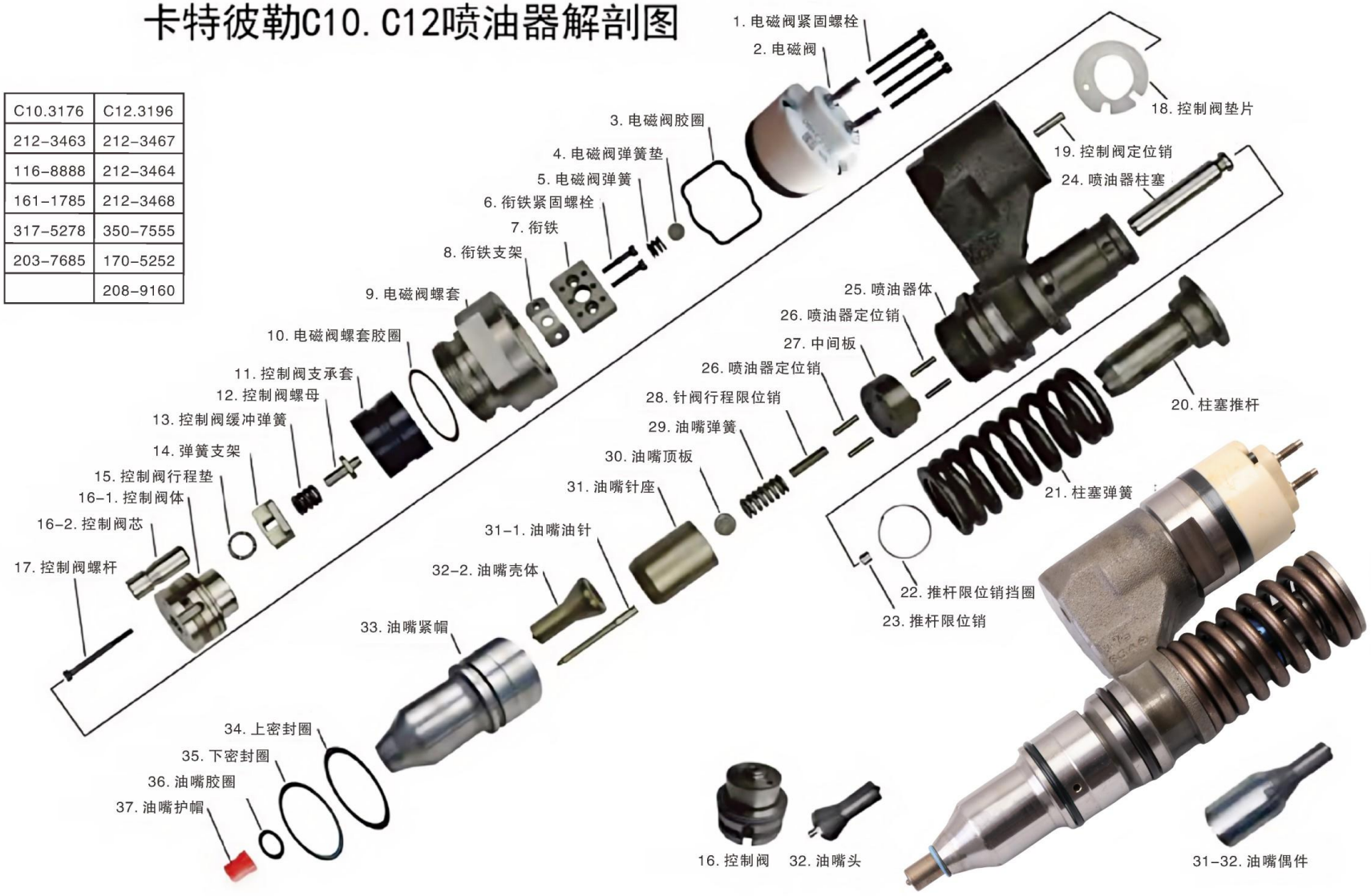

卡特彼勒 C13 喷油器解剖图

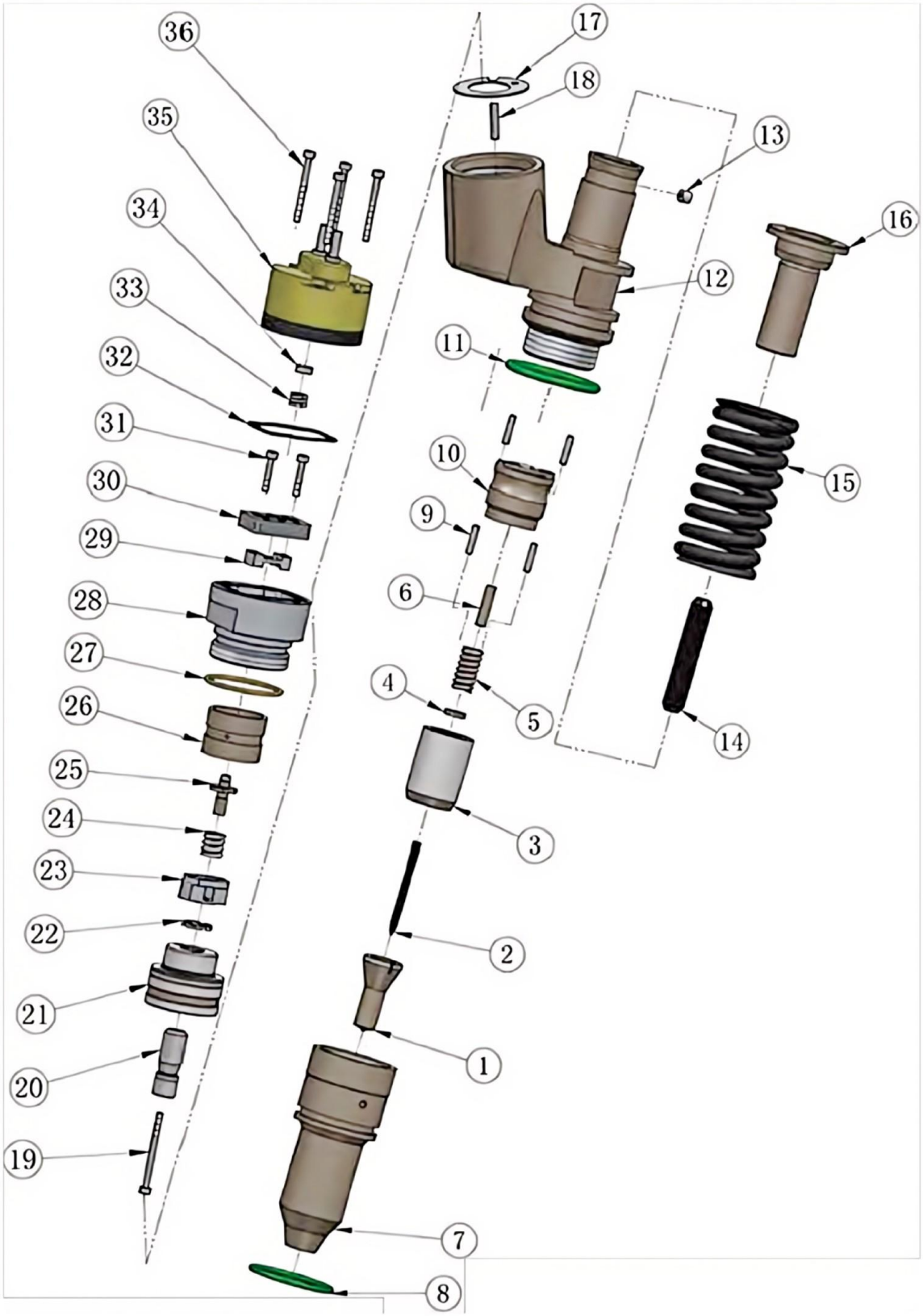

卡特彼勒C3412E喷油器解剖图

C3412E	
174-7526	20R-4148
174-7528	20R-0758
153-5938	20R-0759
179-6020	20R-0760

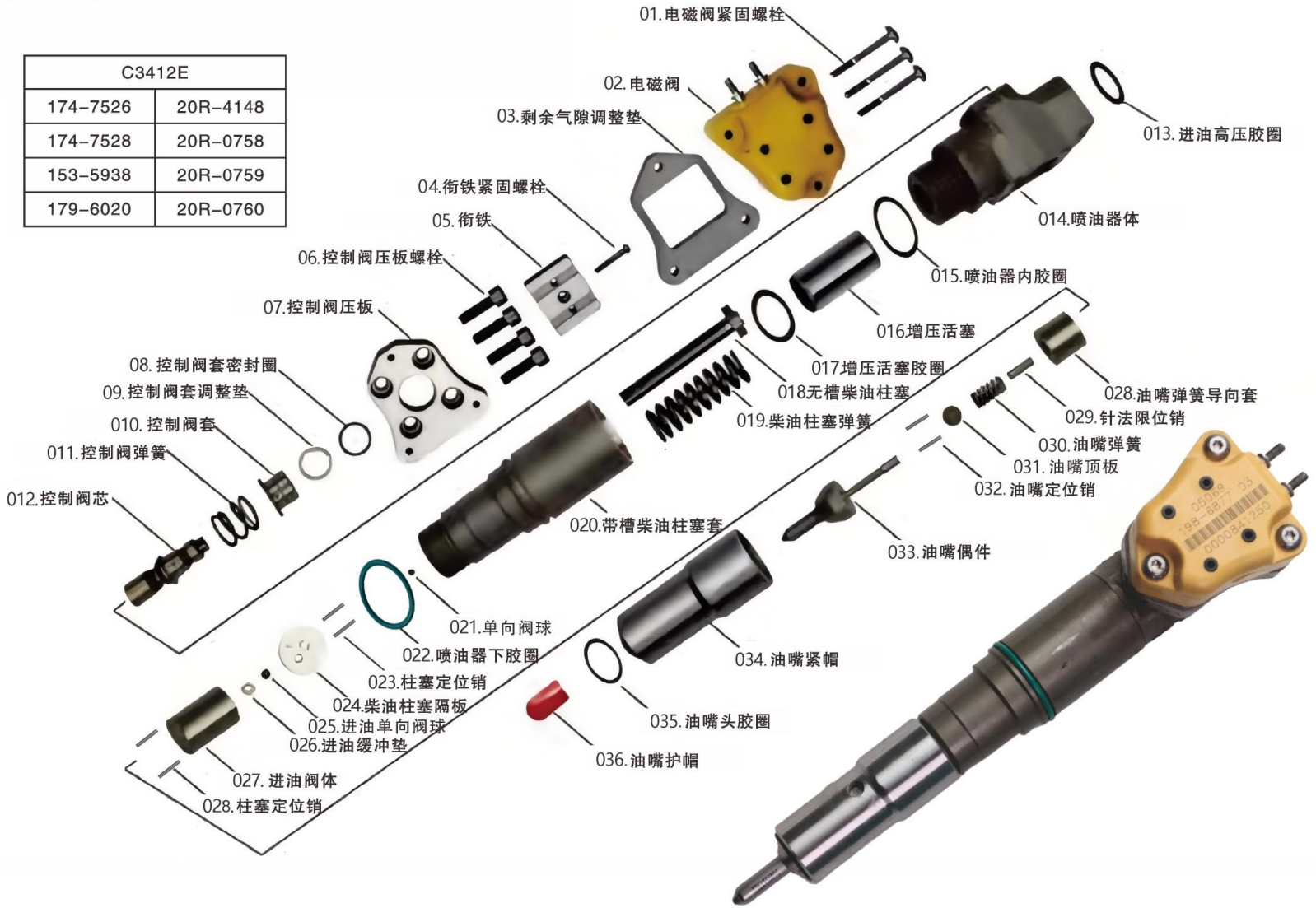

卡特彼勒C3500B喷油器解剖图

C3500B	
392-0201	392-0202
392-0025	392-0211
392-0206	392-0224
392-0221	392-0210
392-0227	392-0227
392-0204	266-4387



041. 油嘴偶件



042. 油嘴偶件



043. 油嘴偶件

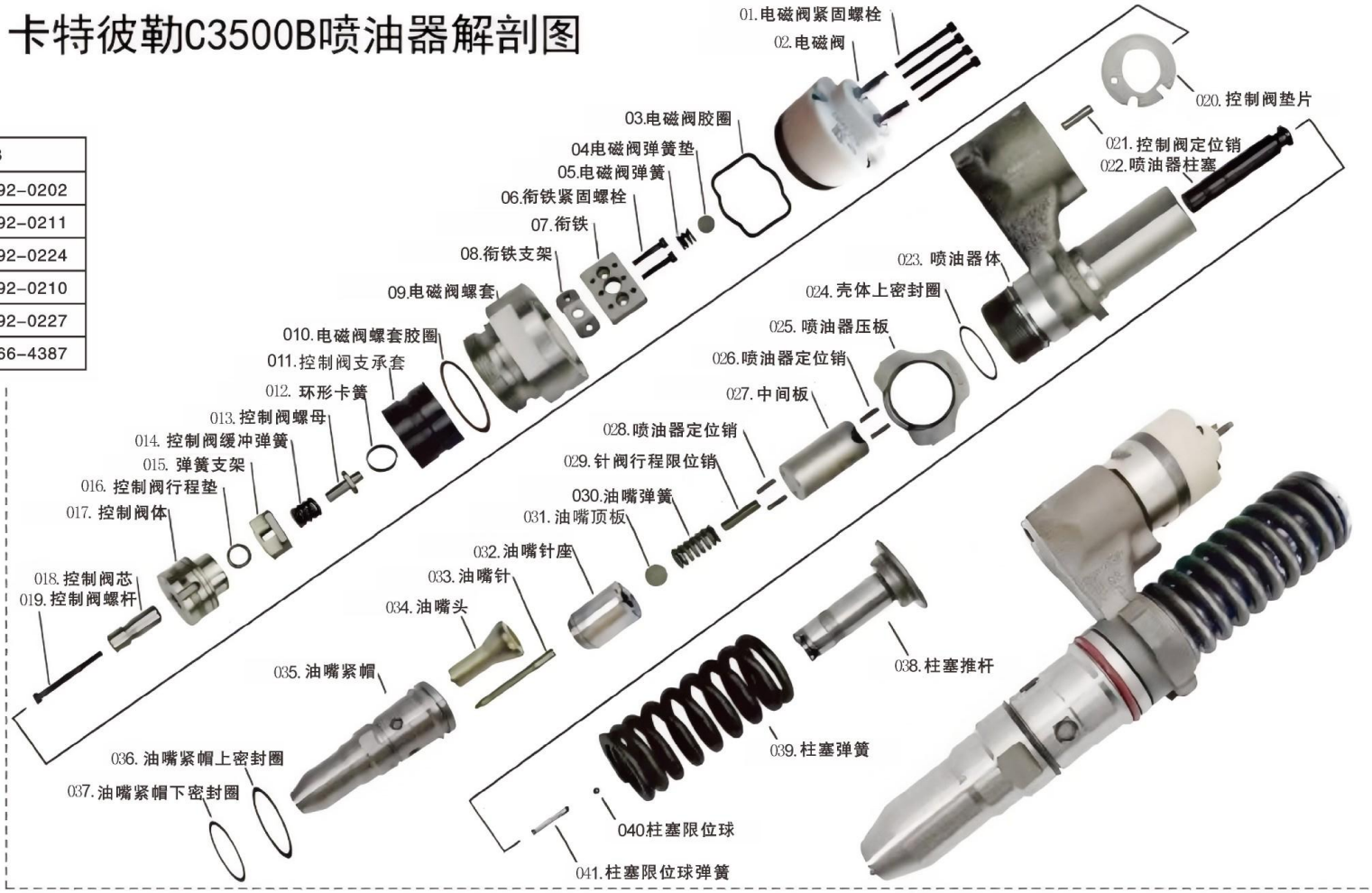

卡特C13E-C32E喷油器分解图

294-3002	359-4040	549-7190
294-3005	359-4050	10R-6163
359-4020	359-4080	20R-1303
359-4030	376-4609	20R-1306

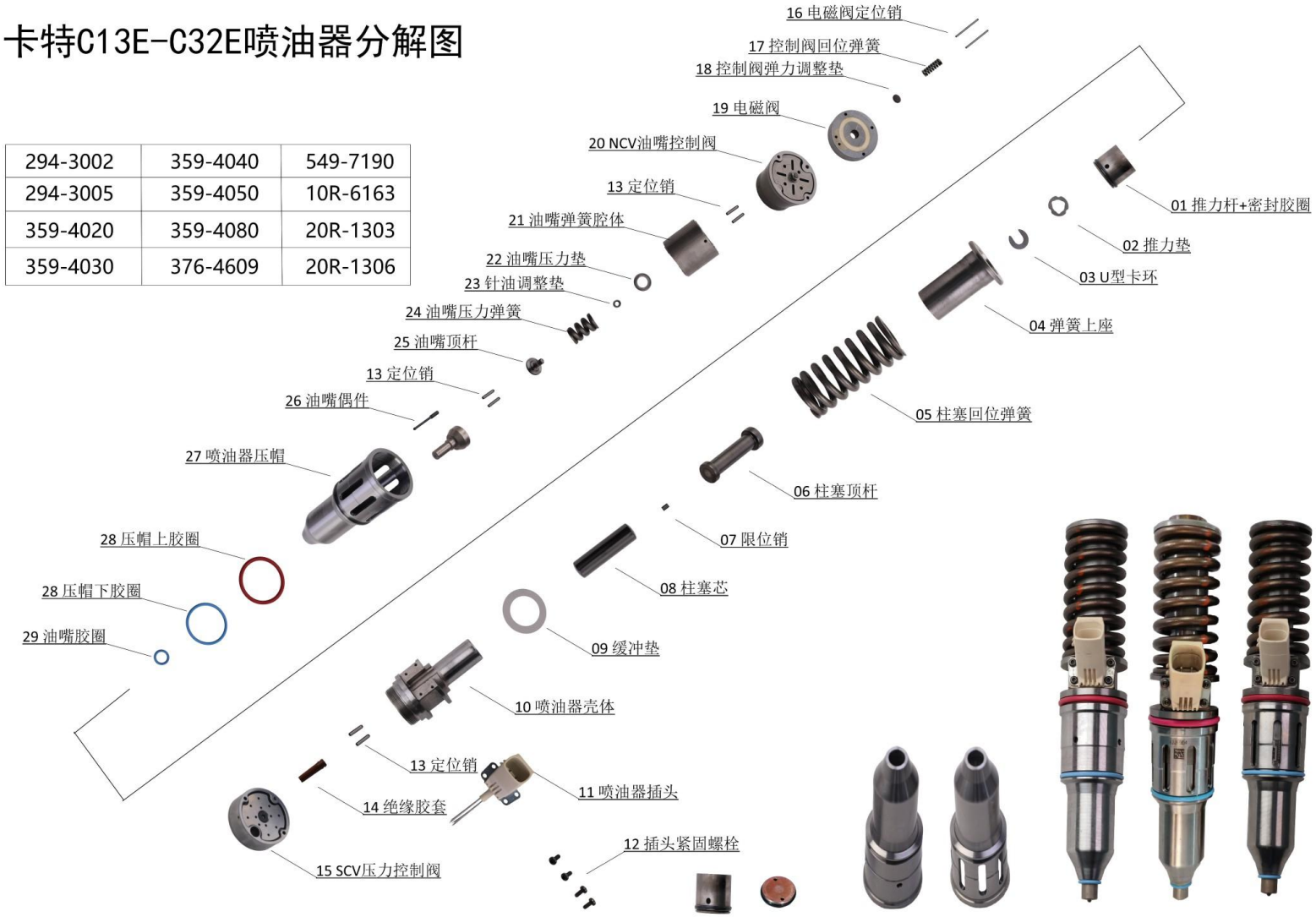

推力杆

喷油器压帽

卡特C13E-C32E喷油器

			
卡特3126喷油器大修包 CAT 3126 Injector Overhaul Repair Kit	卡特3126喷油器外修包 CAT 3126 Injector External Repair Kit	卡特3512A喷油器大修包 CAT 3512A Injector Overhaul Repair Kit	卡特3512A喷油器外修包 CAT 3512A Injector External Repair Kit
			
卡特3508B/3512B/3512C 喷油器大修包 CAT 3508B/3512B/3512C Injector Overhaul Repair Kit	卡特3508B/3512B/3512C 喷油器外修包 CAT 3508B/3512B/3512C Injector External Repair Kit	卡特C7C9喷油器大修包 CAT C7C9 Injector Overhaul Repair Kit	卡特C7C9外修包 CAT C7C9 Injector External Repair Kit
			
卡特C-9喷油器大修包 CAT C-9 Injector Overhaul Repair Kit	C-9喷油器外修包 CAT C-9 Injector External Repair Kit	卡特C10/C12/3176/3196 喷油器大修包 CAT C10/C12/3176/3196 Injector Overhaul Repair Kit	卡特C10/C12/3176/3196 喷油器外修包 CAT C10/C12/3176/3196 InjectorExternal Repair Kit
			
卡特C13-C32喷油器大修包 CAT C13-C32 Injector Overhaul Repair Kit	卡特C13-C32喷油器外修包 CAT C13-C32 Injector External Repair Kit	C9.3B喷油器修理包 CAT C9.3B Injector Repair Kit	卡特3616喷油器维修包 CAT 3616 Injector Repair Kit



卡特促动泵大修包
CAT Actuation Fuel Pump
Repair kit



卡特3306油泵大修包
CAT 3306 Fuel Pump
Repair kit

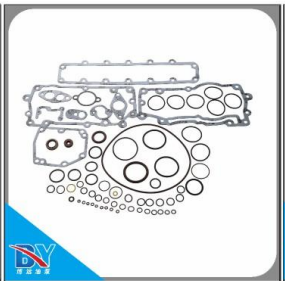

卡特3406油泵大修包
CAT 3406 Fuel Pump
Repair kit

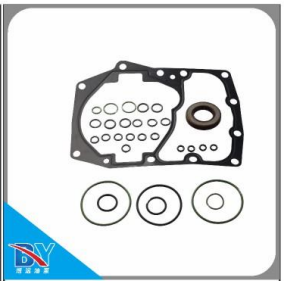

卡特3412E油泵维修包
CAT 3412E Fuel Pump
Repair kit



卡特320D油泵大修包
CAT 320D Fuel Pump
Repair kit



卡特3412直列泵大修包
CAT 3412 In-line Fuel Pump
Repair kit



卡特新促动泵维修包
CAT New Actuator Pump
Repair kit

卡特C7/C9系列新促动泵解剖图

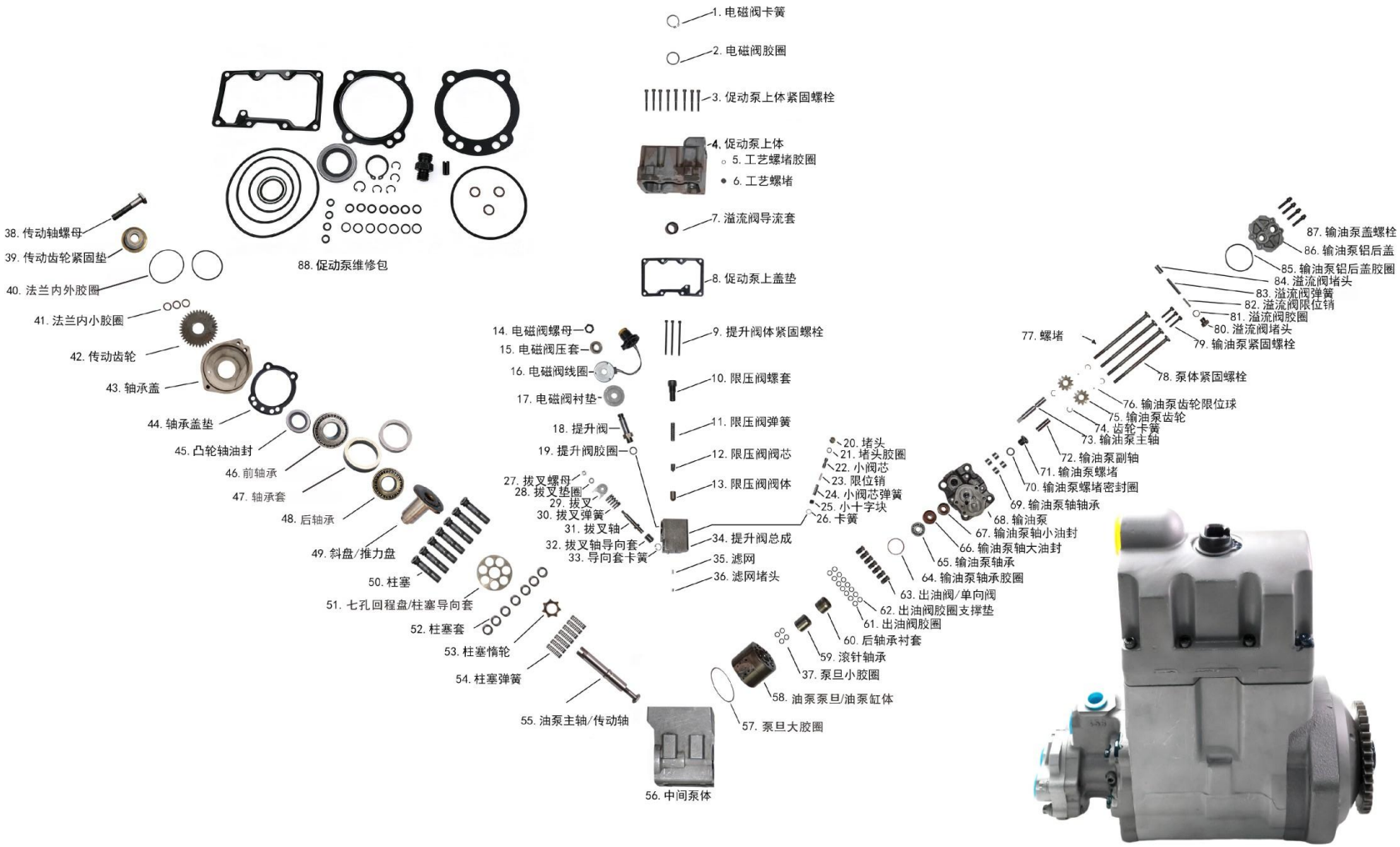

卡特彼勒C9系列促动泵解剖图

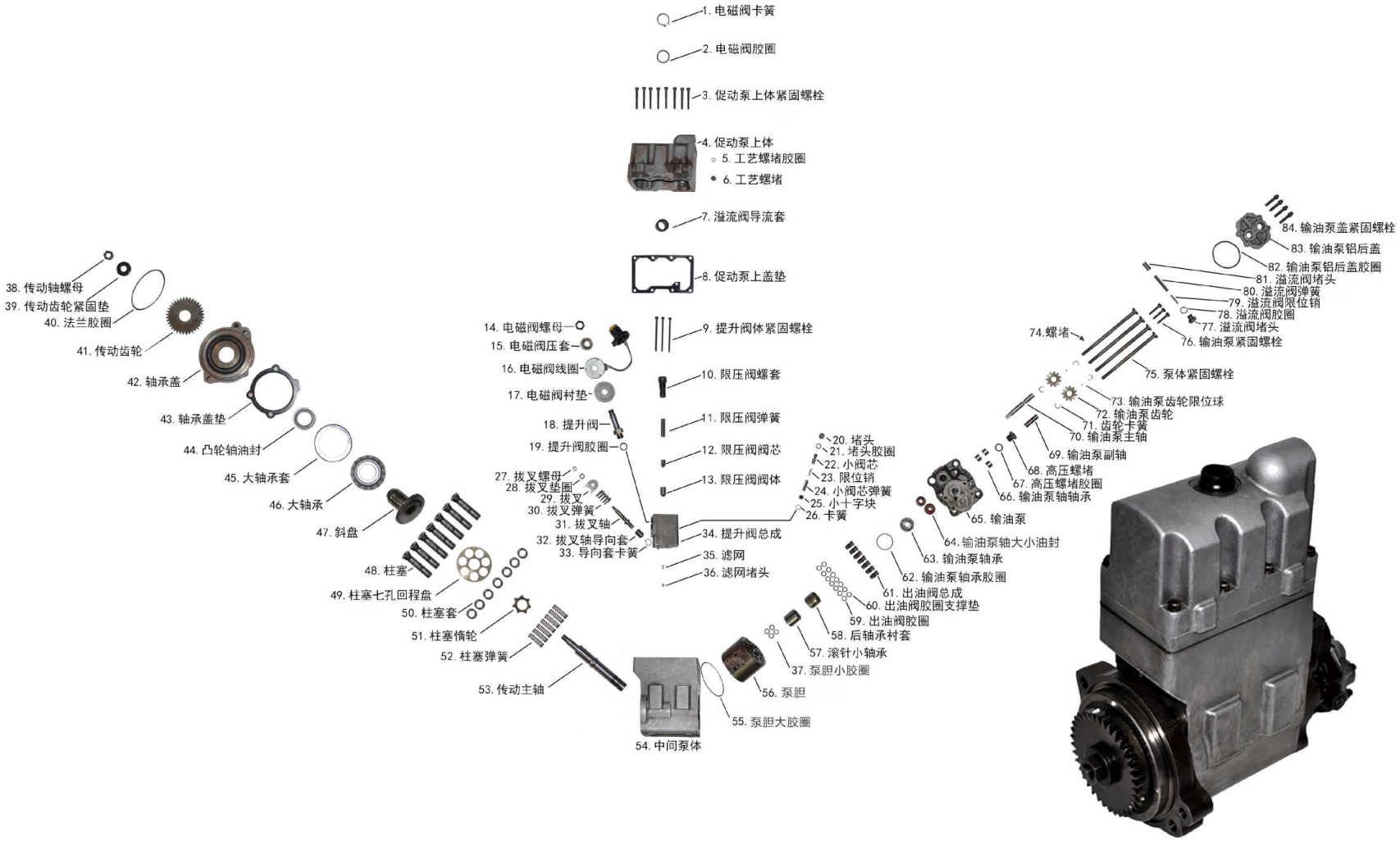

CATERPILLAR C7 C9 PUMP

序号 No.	产品描述 DESCRIPTION	英文描述 ENGLISH DESCRIPTION	使用量 USAGE AMOUNT	备 注 REMARKS
1	电磁阀卡簧	circlip	1	
2	电磁阀胶圈	o-ring	1	
3	促动泵上体紧固螺栓	screw	8	
4	促动泵上体	pump upper cover	1	
5	工艺螺堵胶圈	o-ring	1	
6	工艺螺堵	plug	1	
7	溢流导流套	rubber sleeve	1	
8	促动泵上盖垫	gasket	1	
9	提升阀体紧固螺栓	screw	3	
10	限压阀螺套	plug	1	
11	限压阀弹簧	spring	1	
12	泄压阀阀芯	relief valve spool	1	
13	泄压阀阀体	relief valve sleeve	1	
14	电磁阀螺母	binding nut	1	
15	电磁阀压套	solenoil gasket	1	
16	电磁阀线圈	solenoid	1	
17	电磁阀衬垫	solenoid plate	1	
18	提升阀	proportional valve	1	
19	提升阀胶圈	o-ring	1	
20	执行器螺堵	plug	1	
21	执行器密封圈	o-ring	1	
22	执行器小阀芯	pump core	1	
23	执行器限位销	limited pin	1	
24	小阀芯弹簧	spring	1	
25	十字块/弹簧座	spring seat	1	
26	卡簧	circlip	1	
27	拨叉螺母	hex nut	1	
28	拨叉垫圈	gasket ring	1	
29	拨叉	shifting fork	1	
30	拨叉弹簧	spring	1	

CATERPILLAR C7 C9 PUMP

序号 No.	产品描述 DESCRIPTION	英文描述 ENGLISH DESCRIPTION	使用量 USAGE AMOUNT	备 注 REMARKS
31	拨叉轴	fork shaft	1	
32	拨叉轴导向套	sliding sleeve	1	
33	导向套卡簧	check ring	1	
34	提升阀总成	pump body	1	
35	滤网	filter element	1	
36	滤网堵头	filter element sleeve	1	
37	泵旦小胶圈	o-ring	4	
38	传动轴螺母	hex nut	1	
39	传动齿轮紧固垫	gasket ring	1	
40	法兰大胶圈	o-ring	1	
41	传动齿轮	gear	1	
42	轴承盖	actuating pump front cover	1	
43	轴承盖垫	steel gasket	1	
44	凸轮轴油封	oil seal	1	
45	大轴承套/前轴套	bearing holder	1	
46	大轴承/前轴承	bearing	1	
47	斜盘/推力盘	swash plate	1	
48	柱塞	plunger	7	
49	7孔回程盘/柱塞导向套	set plate	1	
50	柱塞套	plunger sleeve	7	
51	柱塞惰轮	plunger idler gear	1	
52	柱塞弹簧	spring	7	
53	油泵主轴/传动轴	pump main spindle	1	
54	中间泵体	pump body	1	
55	泵旦大胶圈	o-ring	1	
56	油泵泵胆/油泵缸体	cylinder block	1	
57	滚针轴承	needle roller bearing	1	
58	后轴承衬套	rear bearing bushing	1	
59	出油阀胶圈	o-ring	7	
60	出油阀胶圈支撑垫	o-ring	7	

CATERPILLAR C7 C9 PUMP

序号 No.	产品描述 DESCRIPTION	英文描述 ENGLISH DESCRIPTION	使用量 USAGE AMOUNT	备 注 REMARKS
61	出油阀/单向阀	oil check valve	7	
62	输油泵轴承胶圈	o-ring	1	
63	输油泵轴承	fuel transfer pump bearing	1	
64	输油泵大小油封	oil seal	2	一大一小
65	输油泵	fuel transfer pump body	1	
66	输油泵轴轴承	bearing	3	
67	输油泵螺堵密封圈	o-ring	1	
68	输油泵螺堵	plug	1	
69	输油泵副轴	counter shaft of the fuel	1	
70	输油泵主轴	main shaft of the fuel transfer	1	
71	齿轮卡簧	circlip	4	
72	输油泵齿轮	gear	2	
73	输油泵齿轮限位球	steel ball	2	
74	螺堵	plug	1	
75	泵体紧固螺栓	screw	4	
76	输油泵紧固螺栓	screw	3	
77	溢流阀堵头	plug	1	
78	溢流阀胶圈	o-ring	1	
79	溢流阀限位销	limited pin	1	
80	溢流阀弹簧	spring	1	
81	溢流阀堵头	plug	1	
82	输油泵铝后盖胶圈	o-ring	1	
83	输油泵铝后盖	rear cover of the transfer pump	1	
84	输油泵盖紧固螺栓	screw	4	

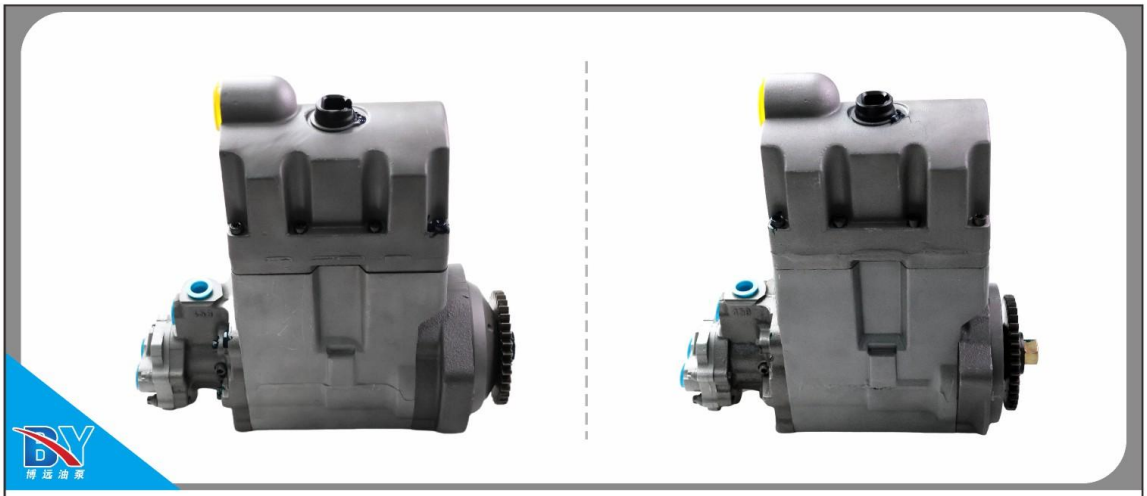

C7C9泵　C7C9 PUMP



促动泵输油泵长螺丝
Transfer Pump of the Actuated Pump Screw



促动泵输油泵短螺丝
Transfer Pump of the Actuated Pump Screw



促动泵执行器长螺丝
Actuator Screw



促动泵大轴承
Bearing



促动泵电磁阀插头
Wire Harness Plug

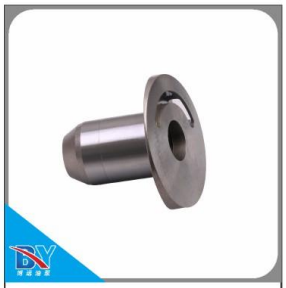

促动泵斜盘/震荡板
Oscillating Plate



促动泵提升阀
Proportional Valve

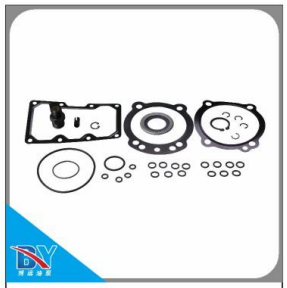

卡特促动泵大修包
CAT Actuation Fuel Pump Repair kit



促动泵泄压阀
Relief Valve



促动泵柱塞
Plunger



促动泵单向阀
Check Valve



促动泵泄压阀弹簧
Spring

 新款促动泵钢垫 Steel Gasket	 卡特促动泵长方形纸垫 Paper Gasket	 促动泵长方形钢垫 Steel Gasket	 卡特促动泵5孔纸垫 Paper Gasket
 促动泵5孔钢垫 Steel Gasket	 卡特新款促动泵7孔纸垫 Paper Gasket	 促动泵七孔回程盘 Set Plate	 卡特C7C9促动泵执行器弹簧 Spring
 卡特促动泵输油泵油封 Oil Seal	 促动泵原厂六角螺母 Hex Nut	 卡特促动泵凸轮轴油封 Oil Seal	 卡特促动泵输油泵 Transfer Pump
 卡特老款促动泵 大齿轮31齿/36齿 Gear	 卡特新款促动泵 大齿轮31齿/36齿 Gear	 促动泵小阀芯弹簧 Spring	 卡特C-9促动泵柱塞弹簧 Spring

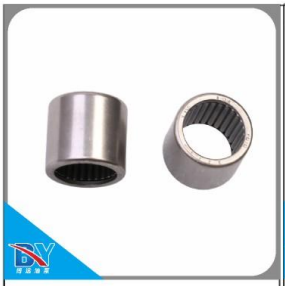			
促动泵滚针轴承 Needle Roller Bearing	促动泵输油泵铝后盖 Rear Cover Of The Transfer Pump	卡特促动泵泵体螺丝 Screw	促动泵主轴 Main Shaft
			
促动泵拨叉 Shift Fork	促动泵拨叉轴单槽 Shift Fork Shaft	促动泵拨叉轴双槽 Shift Fork Shaft	促动泵电磁阀 Solenoid
			
促动泵惰轮 Positioning Plate	新款促动泵衬套 Bushing	卡特C-9促动泵 输油泵轴承盖垫 Gasket	卡特促动泵执行器总成 Fuel Pump Actuator Assembly
			
促动泵上盖螺丝 Screw	促动泵输油泵内弹簧 Spring	促动泵输油泵轴 Shaft Of The Fuel Transfer Pump	

C7C9促动泵主轴　C7C9 actuated pump main shaft

产品图片 Picture	型号 Type NO.	备注 Remarks
	促动泵1#轴	
	促动泵2#轴	
	促动泵3#轴	
	促动泵4#轴	
	促动泵5#反丝轴	
	促动泵5#轴	
	促动泵6#轴	
	促动泵7#轴	

博远油泵

C7 ACTUATOR



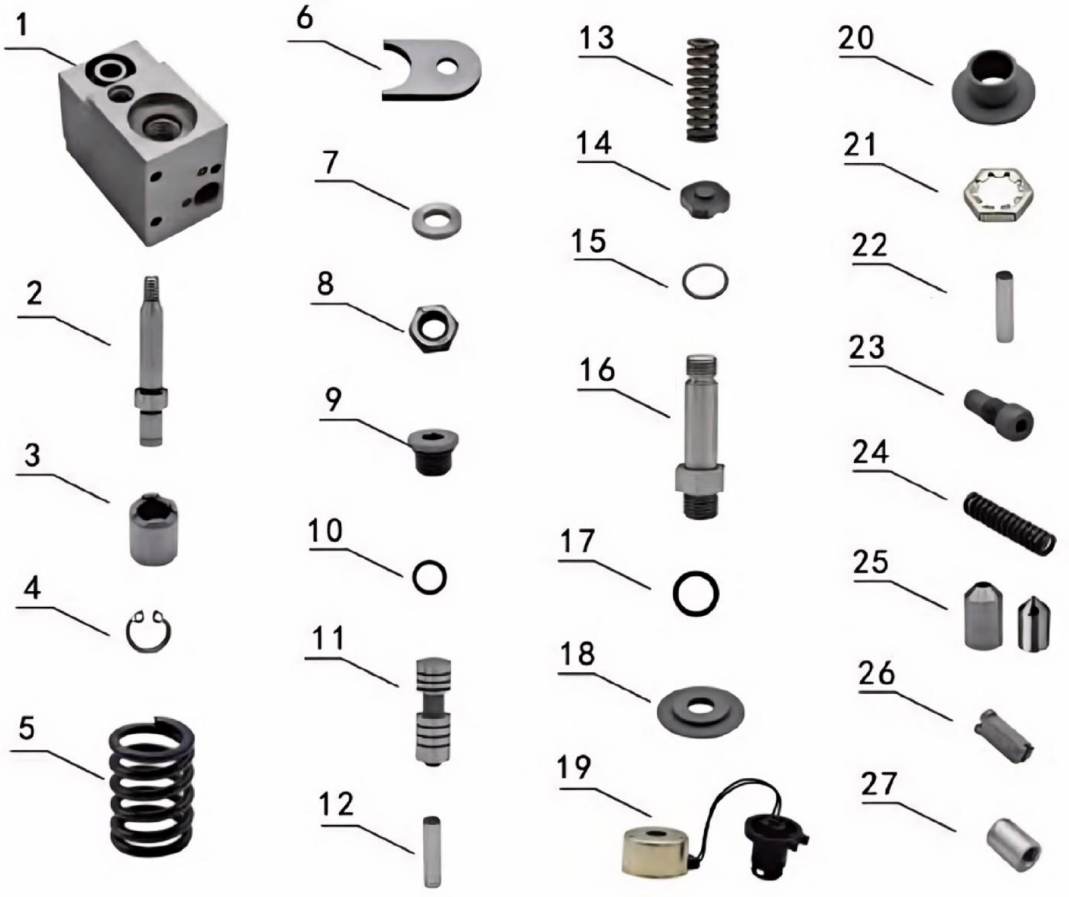

序号 No.	产品描述 DESCRIPTION	英文描述 ENGLISH DESCRIPTION	使用量 USAGE AMOUNT	备 注 REMARKS
1	执行器泵体	pump body	1	
2	拔叉轴	fork shaft	1	
3	拔叉轴套	sliding sleeve	1	
4	卡簧	snap ring	1	
5	拔叉复位弹簧	spring	1	
6	拔叉	shift fork	1	
7	拔叉垫圈	check ring	1	
8	六角螺母	hex nut	1	
9	螺堵	plug	1	
10	密封圈	o-ring	1	
11	阀芯	pump core	1	
12	定位销	positioning pin	1	
13	阀芯弹簧	spring	1	
14	十字块/弹簧座	spring seat	1	
15	圆双层卡环	double ring circlip	1	
16	提升阀	proportional valve	1	
17	密封圈	o-ring	1	
18	电磁阀下垫片	gasket	1	
19	电磁阀	solenoid	1	
20	电磁阀上垫套	solenoid plate	1	
21	扣紧螺母	hex nut	1	
22	定位销	positioning pin	2	
23	调整螺堵	plug	1	
24	泄压阀弹簧	spring	1	
25	泄压阀	relief valve	1	
26	滤网	filter element	1	
27	滤网套	filter element sleeve	1	

SUIT FOR CATERPILLAR 320D PUMP

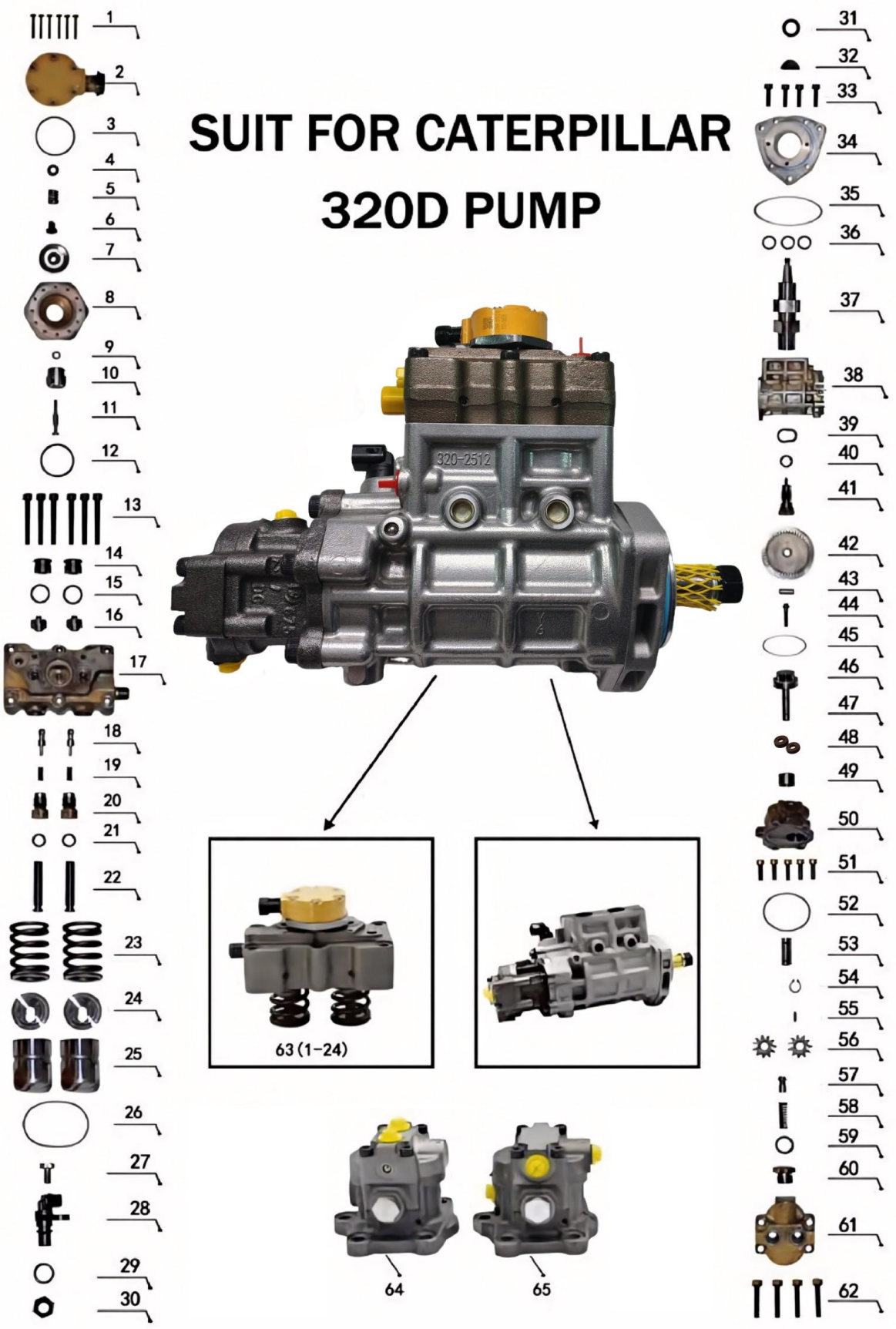

CATERPILLAR 320D PUMP

序号 No.	产品描述 DESCRIPTION	英文描述 ENGLISH DESCRIPTION	使用量 USAGE AMOUNT	备 注 REMARKS
1	电磁阀紧固螺栓	screw	6	
2	电磁阀	solenoid	1	
3	电磁阀胶圈	o-ring	1	
4	电磁阀弹簧垫	spacer shim	1	
5	电磁阀弹簧	spring	1	
6	衔铁紧固螺母	spring seat	1	
7	衔铁	armature	1	
8	电磁阀阀体	solenoid connector	1	
9	电磁阀行程调整垫	spacer shim	1	
10	控制阀阀体	control valve sleeve	1	
11	控制阀阀芯	control valve spool	1	
12	电磁阀胶圈	o-ring	1	
13	泵头紧固螺栓	screw	6	
14	进油阀螺堵	plug	2	
15	进油阀螺堵胶圈	o-ring	2	
16	进油阀	fuel intake valve	2	
17	泵头	pump head body	1	
18	高压出油阀	high-pressure outlet valve	2	
19	高压出油阀弹簧	spring	2	
20	高压出油阀螺堵	plug	2	
21	柱塞胶圈	o-ring	2	
22	柱塞	plunger	2	
23	柱塞弹簧	spring	2	
24	弹簧下座	spring pad	2	
25	挺柱体	tappet body	2	
26	泵头胶圈	o-ring	1	
27	凸轮轴传感器螺栓	camshaft screw	1	
28	凸轮轴传感器	camshaft sensor	1	
29	凸轮轴传感器胶圈	o-ring	1	

序号 No.	产品描述 DESCRIPTION	英文描述 ENGLISH DESCRIPTION	使用量 USAGE AMOUNT	备 注 REMARKS
30	凸轮轴螺母	hex nut	1	
31	凸轮轴弹簧垫	spring pad	1	
32	半圆销	semicircular pin	1	
33	前轴泵套螺栓	screw	4	
34	前轴泵法兰盘	flange	1	
35	前轴泵套胶圈	o-ring	1	
36	油道胶圈	o-ring	3	
37	凸轮轴	camshaft	1	
38	泵体	pump body	1	
39	正时锁销转换垫	conversion gasket	1	
40	正时锁销胶圈	o-ring	1	
41	正时锁销	timing pin	1	
42	凸轮轴信号盘	signal plate	1	
43	信号盘定位销	positioning pin	1	
44	信号盘螺母	screw	1	
45	输油泵胶圈	o-ring	1	
46	输油泵轴承	fuel transfer pump bearing	1	
47	输油泵轴	fuel transfer pump spindle	1	
48	输油泵轴大小油封	oil seal	2	
49	输油泵轴小轴承	bearing	1	
50	输油泵	fuel transfer pump body	1	
51	输油泵紧固螺栓	screw	5	
52	输油泵盖胶圈	o-ring	1	
53	输油泵副轴	counter spindle	1	
54	输油泵齿轮卡簧	circlip	1	
55	输油泵限位销	limited block	1	
56	输油泵齿轮	gear	2	
57	溢流阀	overflow valve	1	
58	溢流阀弹簧	spring	1	

序号 No.	产品描述 DESCRIPTION	英文描述 ENGLISH DESCRIPTION	使用量 USAGE AMOUNT	备 注 REMARKS
59	溢流阀螺堵胶圈	o-ring	1	
60	溢流阀螺堵	plug	1	
61	输油泵后盖	rear cover of the fuel transfer pump	1	
62	输油泵紧固螺栓	screw	4	
63	320D泵头	fuel pump head	1	
64	C6.4 输油泵	C6.4 fuel transfer pump	1	
65	C6.6 输油泵	C6.6 fuel transfer pump	1	

320D FUEL PUMP HEAD

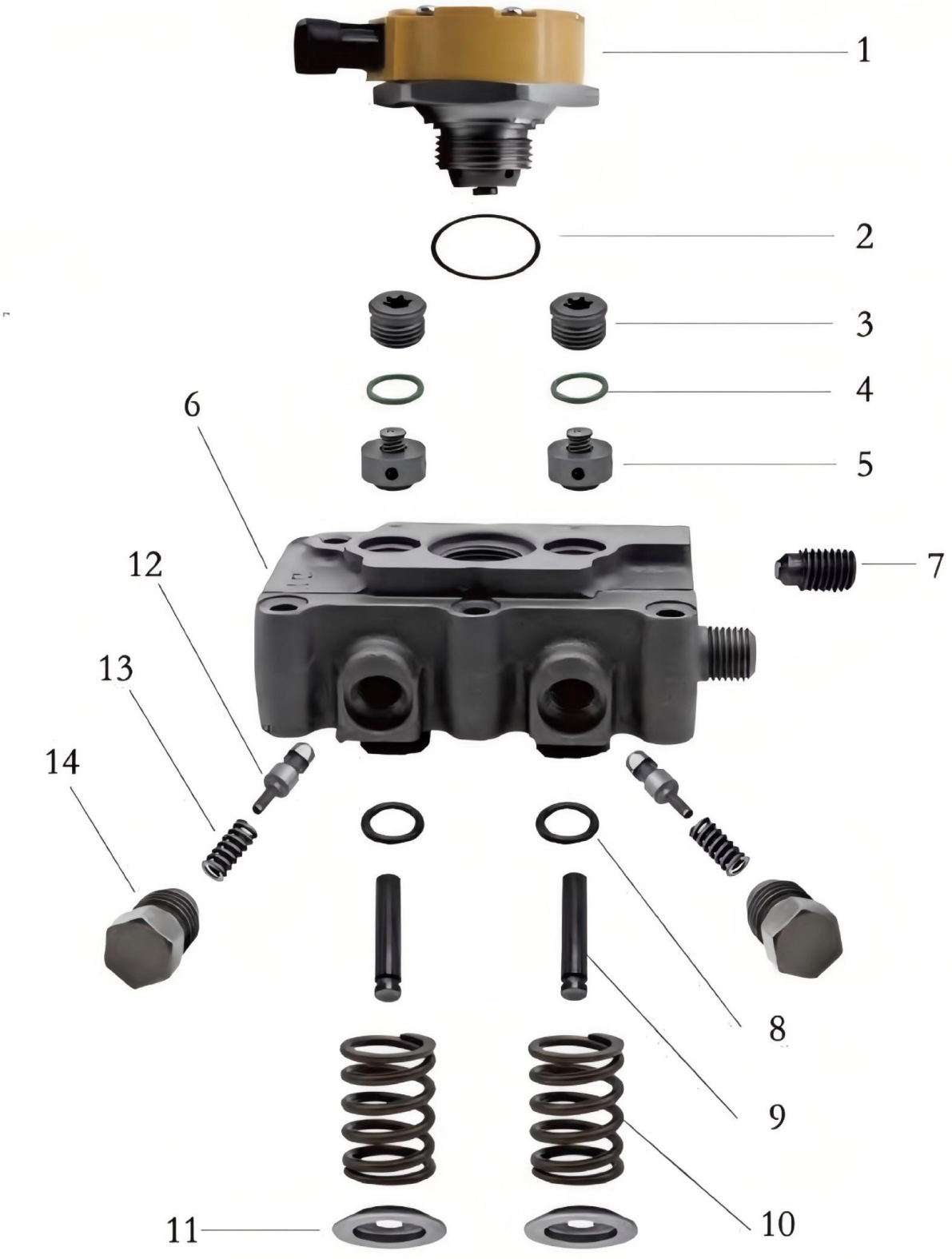

320D FUEL PUMP HEAD

序号 No.	产品描述 DESCRIPTION	英文描述 ENGLISH DESCRIPTION	使用量 USAGE AMOUNT	备注 REMARKS
1	电磁阀	solenoid	1	
2	电磁阀胶圈	o-ring	1	
3	进油阀螺堵	plug	2	
4	进油阀螺堵胶圈	o-ring	2	
5	进油阀	fuel intake valve	2	
6	泵头	pump head body	1	
7	侧面螺堵	plug	1	
8	柱塞胶圈	o-ring	2	
9	柱塞	plunger	2	
10	柱塞弹簧	spring	2	
11	弹簧下座	spring pad	2	
12	高压出油阀	high-pressure outlet valve	2	
13	高压出油阀弹簧	spring	2	
14	高压出油阀螺堵	plug	2	

SUIT FOR CATERPILLAR 3412E PUMP

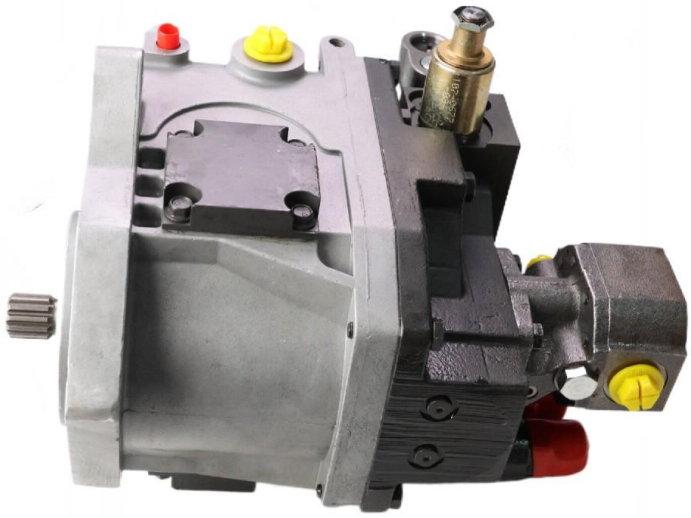

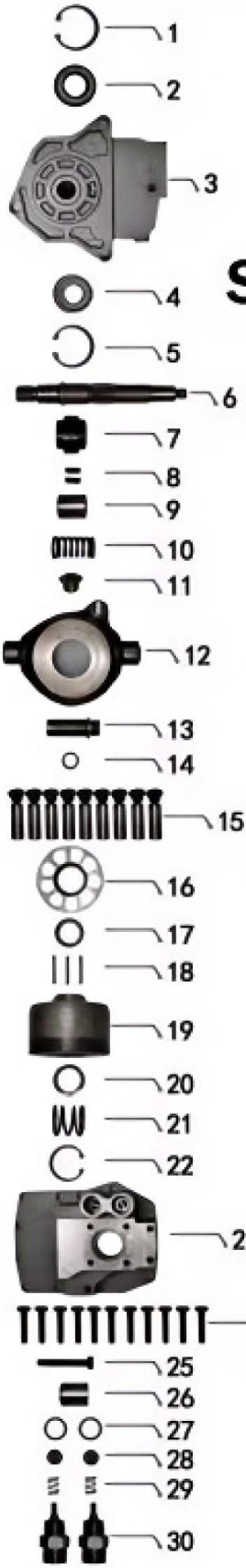

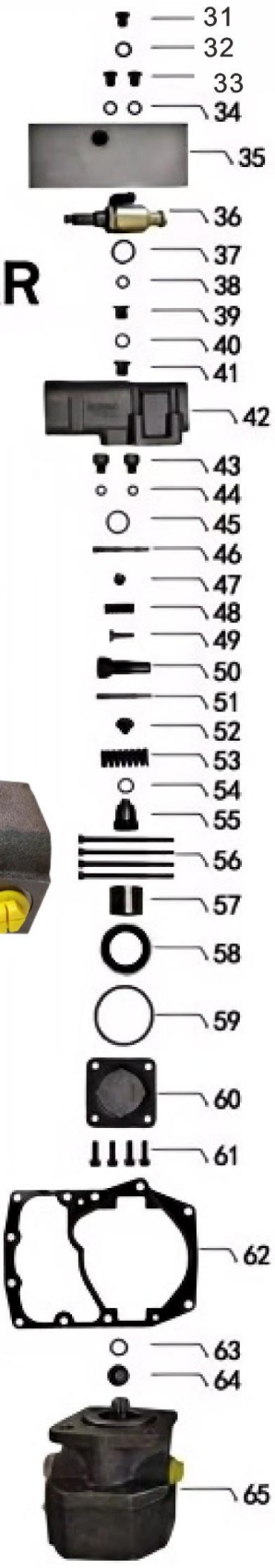

CATERPILLAR 3412E PUMP

序号 No.	产品描述 DESCRIPTION	英文描述 ENGLISH DESCRIPTION	使用量 USAGE AMOUNT	备 注 REMARKS
1	主轴油封卡簧	snap ring	1	
2	主轴油封	oil seal	1	
3	泵前壳	front housing of the pump	1	
4	主轴前轴承	front bearing	1	
5	轴承卡簧	snap ring	1	
6	油泵主轴	pump main spindle	1	
7	主轴后轴承套	bearing sleeve	1	
8	卷芯定位销	positioning pin	2	
9	滚针轴承	needle roller bearing	1	
10	复位弹簧	spring	1	
11	复位弹簧座	spring seat	1	
12	摇摆	swash plate	1	
13	摇摆推杆	swing push rod	1	
14	推杆密封胶圈	o-ring	1	
15	柱塞	plunger	9	
16	九孔回程盘	set plate	1	
17	球铰	spherical joint	1	
18	球铰回位杆	return Lever	3	
19	泵胆	cylinder block	1	
20	柱塞回位弹簧座	spring seat	1	
21	柱塞回位弹簧	spring	1	
22	泵胆卡簧	snap ring	1	
23	泵后盖	rear cover of the pump	1	
24	短紧固螺栓	short fastening bolt	11	
25	长紧固螺栓	long fastening bolt	1	
26	输油泵连接套	connecting sleeve	1	
27	高压接头胶圈	o-ring	2	
28	出油阀	outlet valve	2	
29	出油阀弹簧	spring	2	

序号 No.	产品描述 DESCRIPTION	英文描述 ENGLISH DESCRIPTION	使用量 USAGE AMOUNT	备 注 REMARKS
30	高压接头	high-pressure connector	2	
31	螺堵	plug	1	
32	螺堵胶圈	o-ring	1	
33	螺堵	plug	2	
34	螺堵胶圈	o-ring	2	
35	执行器壳体	Actuator Housing	1	
36	提升阀	proportional valve	1	
37	压力提升阀胶圈	o-ring	1	
38	螺堵胶圈	o-ring	1	
39	螺堵	plug	1	
40	螺堵胶圈	o-ring	1	
41	螺堵	plug	1	
42	控制阀	control valve	1	
43	螺堵	plug	1	
44	螺堵胶圈	o-ring	1	
45	稳压阀螺堵胶圈	o-ring	1	
46	稳压阀杆	pressure stabilizing valve rod	1	
47	稳压阀座	pressure stabilizing valve seat	1	
48	稳压阀弹簧	spring	1	
49	稳压阀限位销	positioning pin	1	
50	稳压阀螺堵	plug	1	
51	调压阀杆	regulating valve rod	1	
52	调压阀座	regulating valve seat	1	
53	调压阀弹簧	spring	1	
54	螺堵胶圈	o-ring	1	
55	调压阀螺堵	plug	1	
56	控制阀紧固螺栓	fastening bolt	1	
57	摇摆轴承套	bearing sleeve	2	
58	摇摆轴承	bearing	2	

序号 No.	产品描述 DESCRIPTION	英文描述 ENGLISH DESCRIPTION	使用量 USAGE AMOUNT	备 注 REMARKS
59	轴承盖胶圈	o-ring	2	
60	轴承盖	bearing cover	2	
61	轴承盖螺栓	screw	8	
62	前盖密封钢垫	steel gasket	1	
63	密封圈	o-ring	1	
64	联轴器	coupling	1	
65	输油泵	fuel transfer pump	1	

SUIT FOR CATERPILLAR

3126B PUMP

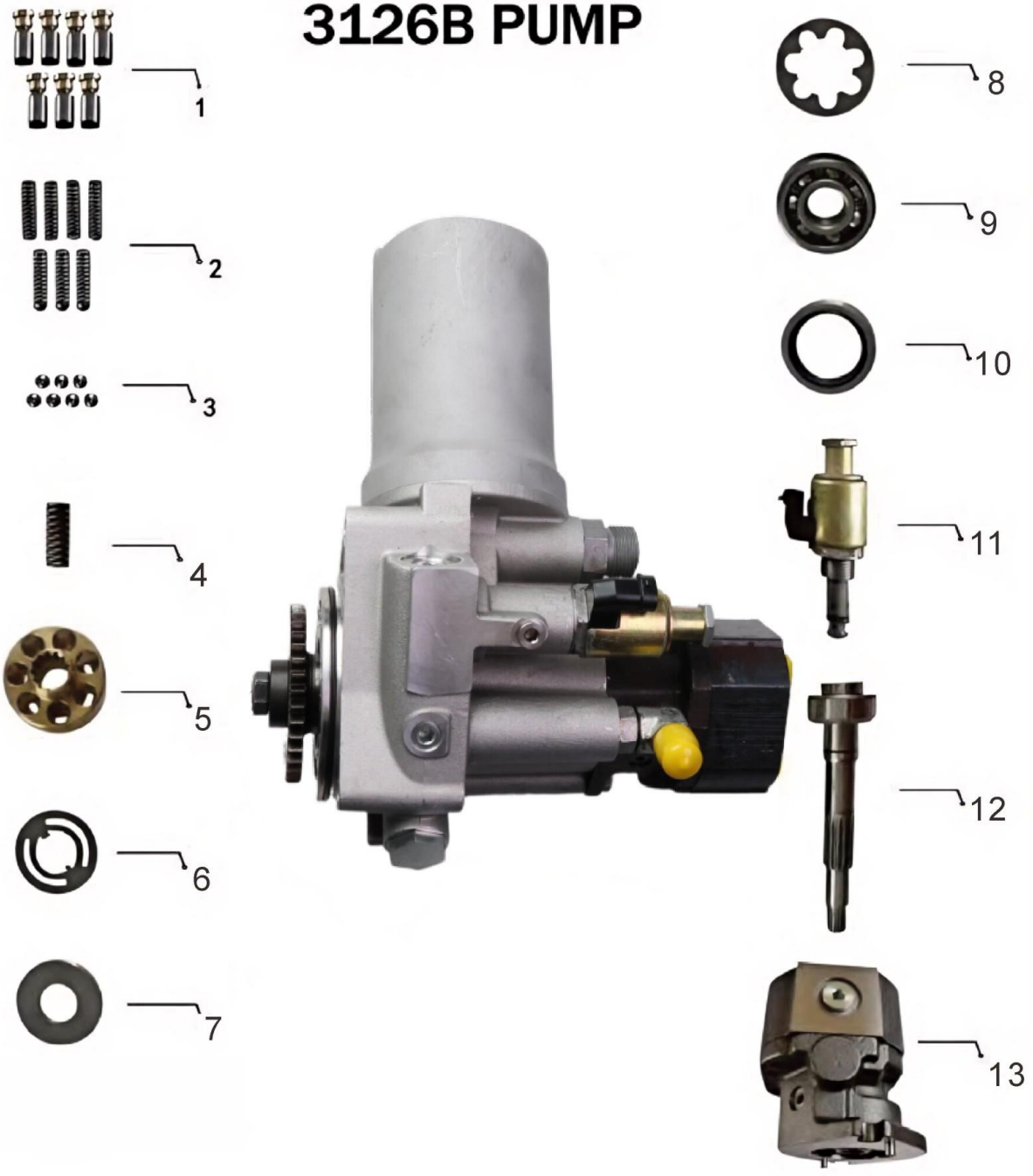

CATERPILLAR 3126B PUMP

序号 No.	产品描述 DESCRIPTION	英文描述 ENGLISH DESCRIPTION	使用量 USAGE AMOUNT	备 注 REMARKS
1	柱塞	plunger	7	
2	柱塞弹簧	spring	7	
3	弹簧座	spring seat	7	
4	泄压阀弹簧	spring	1	
5	油泵泵胆	cylinder block	1	
6	配油盘	oil pump valve plate	1	
7	油泵止推板	oil pump thrust plate	1	
8	回程盘	set plate	1	
9	轴承	bearing	1	
10	凸轮轴油封	oil seal	1	
11	电磁阀	solenoid	1	
12	油泵主轴	pump main shaft	1	
13	输油泵	fuel transfer pump	1	

卡特336E油泵泵头分解图及说明

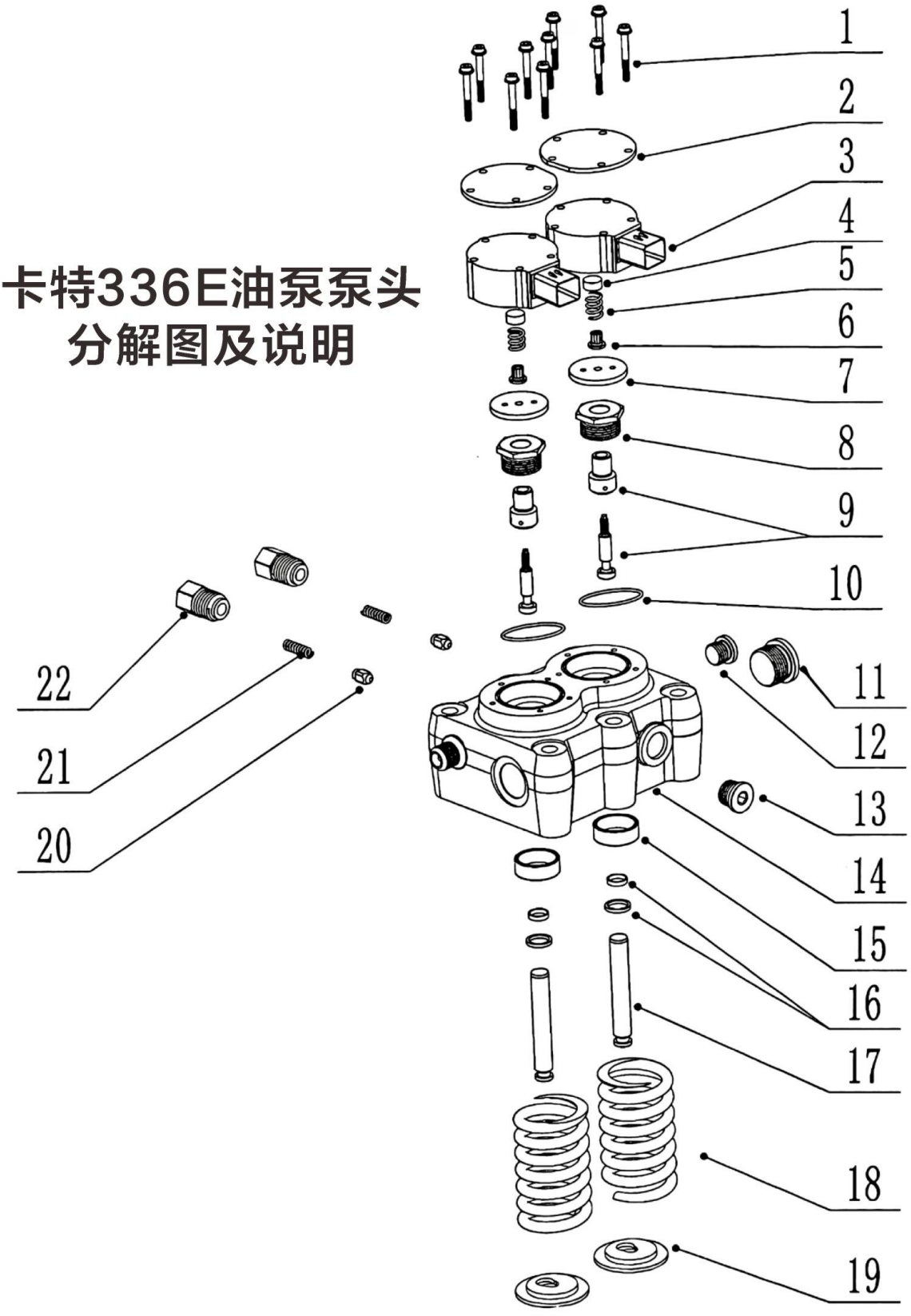

CATERPILLAR 336E PUMP HEAD

序号 No.	产品描述 DESCRIPTION	英文描述 ENGLISH DESCRIPTION	使用量 USAGE AMOUNT	备 注 REMARKS
1	电磁阀螺杆	solenoid screw	10	
2	电磁阀上盖	solenoid cover	2	
3	电磁阀	solenoid	2	
4	电磁阀垫片	spacer shim	2	
5	电磁阀调整弹簧	spring	2	
6	弹簧座	spring seat	2	
7	衔铁	armature	2	
8	衔铁螺帽	screw cap	2	
9	电磁阀芯组件	solenoid valve core assembly	2	
10	电磁阀密封圈	o-ring	2	
11	螺堵	plug	1	
12	螺堵	plug	1	
13	螺堵	plug	1	
14	泵头壳体	pump head housing	1	
15	泵头气门油封	oil seal	2	
16	柱塞垫圈	Plunger Washer	2	黑白圈
17	柱塞	plunger	2	
18	柱塞弹簧	spring	2	
19	柱塞弹簧下座	spring pad	2	
20	高压出油阀	high-pressure outlet valve	2	
21	高压出油阀弹簧	spring	2	
22	螺堵	plug	2	

卡特彼勒3616喷油器解剖图

3616	
10R-1252	224-9090

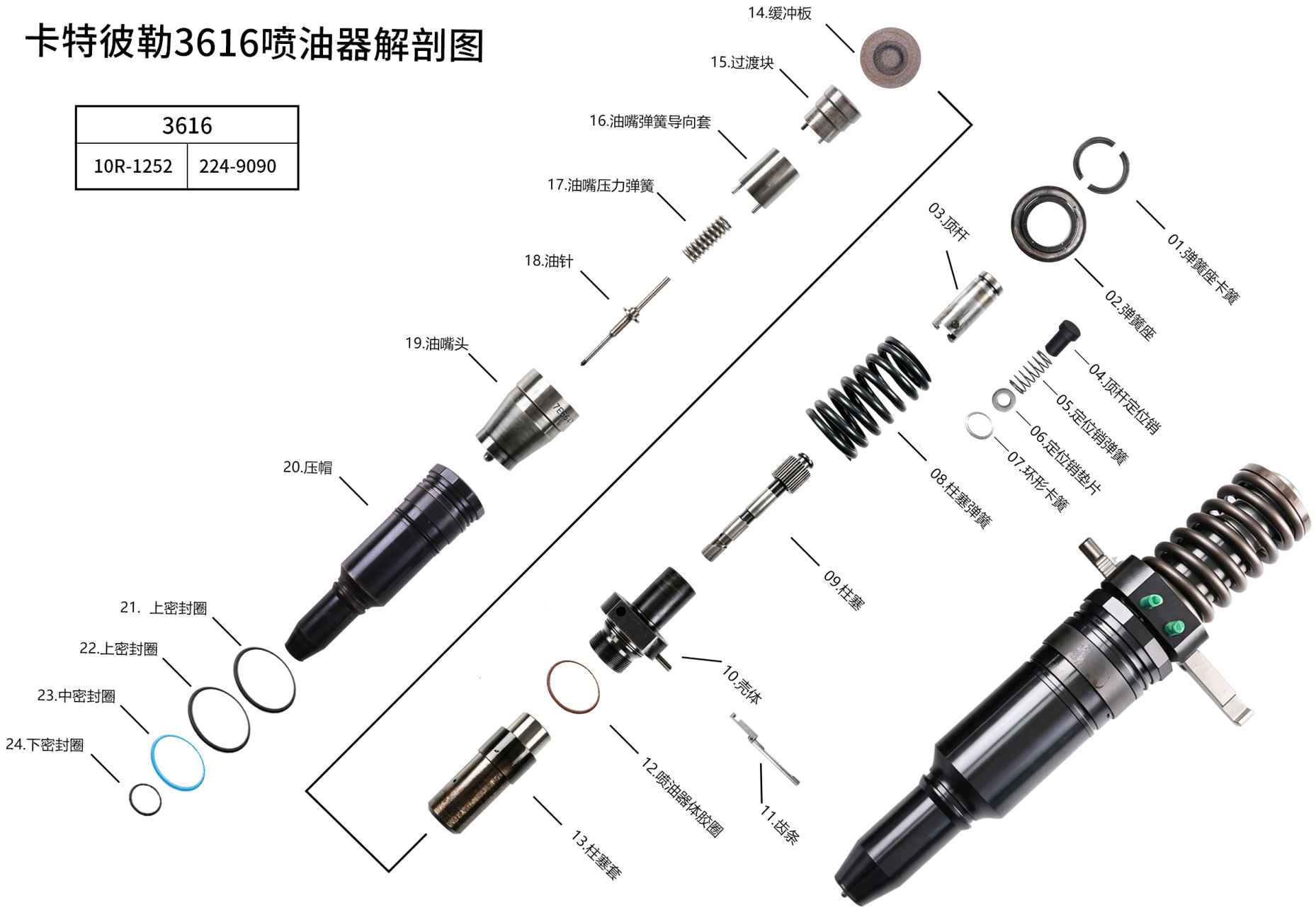

CATERPILLAR 3616 Injector Assembly

序号 No.	产品描述 DESCRIPTION	英文描述 ENGLISH DESCRIPTION	使用量 USAGE AMOUNT	备 注 REMARKS
1	弹簧座卡簧	spring-seat circlip	2	
2	弹簧座	spring retainer	1	
3	顶杆	push pin	1	
4	顶杆定位销	push-pin dowel pin	1	
5	定位销弹簧	push-pin dowel spring	1	
6	定位销垫片	push-pin dowel washer	1	
7	定位销环形卡簧	spring-seat circlip	1	
8	柱塞弹簧	plunger spring	1	
9	柱塞	plunger	1	
10	壳体	injector housing	1	
11	齿条	control rack	1	
12	喷油器体胶圈	injector-body O-ring	1	
13	柱塞套	plunger barrel	1	
14	缓冲板	buffer plate	1	
15	过渡块	transition block	1	
16	油嘴弹簧导向套	nozzle spring guide	1	
17	油嘴压力弹簧	nozzle pressure spring	1	
18	油针	nozzle needle	1	
19	油嘴头	nozzle tip	1	
20	压帽	nozzle retaining nut	1	
21	上密封圈	upper O-ring	1	
22	上密封圈	upper O-ring	1	
23	中密封圈	middle O-ring	1	
24	下密封圈	lower O-ring	1	



卡特3616喷油器
缓冲板
buffer plate



卡特3616喷油器
顶杆定位销
push-pin dowel pin



卡特3616喷油器
弹簧上座
spring upper retainer



卡特3616喷油器
上座固定卡簧
spring-seat circlip



卡特3616喷油器
柱塞
plunger



卡特3616喷油器
压帽
nozzle retaining nut



卡特3616喷油器
油嘴压力弹簧
nozzle pressure spring



卡特3616喷油器
定位销弹簧
push-pin dowel spring



卡特3616喷油器
大弹簧
plunger spring

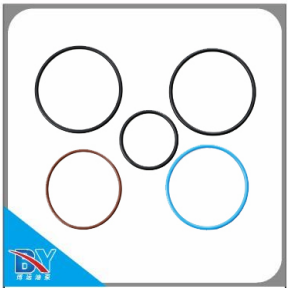

卡特3616喷油器
(派克)修理包
Parker buffer plate



卡特3616喷油器
原厂油嘴头
OEM Nozzle Tip

博远油泵



宜昌博远油泵
博世柴油服务站

康明斯系列

SPAREPARTSFOR COMMONRAILSYSTEM

小配件，大作为，技艺精湛传百年

宜昌博远油泵 博世柴油服务站
Hubei Yichang Boyuan Oil Pump and Nozzle Service Station

Nozzles for Cummins M11 injectors







Name	Decription
Nozzle 4307525	4307516
Nozzle 4384384	4384360
Nozzle 4903322	4903319
Nozzle 4903475	4903472
Nozzle 4902924	4902921
Nozzle 4061854	4061851
Nozzle 4026225	4026222
Nozzle 4307779	4307776
Nozzle 3095729	3411754
Nozzle 3609925	3411756
Nozzle 3076071	3652542
Nozzle 3084592	3411752
Nozzle 3095043	3411753
Nozzle 3095734	3411755
Nozzle 3411388	3411767

SUIT FOR CUMMINS
M11 EUI



1
2
2-1
2-2
2-3
2-4
2-5
2-6
2-7
2-7-1
2-7-2
2-7-3
2-7-4
2-7-5
2-7-6
2-7-7
2-7-8
3
4
5
6
7
8
9

10
11
12
13
14
15
16
17
18
18-1
18-2
19
20
21
21-1
21-2
21-3
22
23
24
25
26
27
28
29
30

CUMMINS M11 EUI

序号 No.	产品描述 DESCRIPTION	英文描述 ENGLISH DESCRIPTION	使用量 USAGE AMOUNT	备注 REMARKS
1	电磁阀接头	solenoid valve plug	1	
2	电磁阀总成	solenoid valve assembly	1	
2-1	电磁阀挡圈	retaining ring	1	
2-2	电磁阀壳体	solenoid valve nut	1	
2-3	电磁阀总成胶圈	o-ring	1	
2-4	电磁阀	solenoid	1	
2-5	电磁阀胶圈	o-ring	1	
2-6	电磁阀垫	washer	1	
2-7	衔铁控制阀总成	armature control valve assembly	1	
2-7-1	衔铁杆	armature rod	1	
2-7-2	衔铁座	armature seat	1	
2-7-3	电磁阀弹簧垫	spring washer	1	
2-7-4	电磁阀弹簧	spring	1	
2-7-5	电磁阀弹簧垫	spring seat	1	
2-7-6	衔铁外密封环	seal seat	1	
2-7-7	衔铁内密封环	gasket	1	
2-7-8	衔铁杆螺母	fasten the screw nut	1	
3	支架紧固螺栓	screw	1	
4	联结套筒保持支架	coupling sleeve retaining bracket	1	
5	连接杆	connecting rod	1	
6	连接卡环	connecting snap ring	1	
7	连接插座	link socket	1	
8	联结套筒	plunger support	1	
9	柱塞弹簧	spring	1	
10	喷油器体	injector body	1	
11	喷油器体密封圈	o-ring	1	
12	壳体螺堵	screw plug	1	

CUMMINS M11 EUI

序号 No.	产品描述 DESCRIPTION	英文描述 ENGLISH DESCRIPTION	使用量 USAGE AMOUNT	备注 REMARKS
13	4厘组合垫圈	combined washer	1	
14	定位销	positioning pin	2	
15	正时柱塞	timing plunger	1	
16	偏置弹簧	spring	1	
17	缓冲隔垫	buffer spacer	1	
18	计量柱塞	metering plunger	1	
18-1	计量柱塞套	metering plunger sleeve	1	
18-2	计量柱塞芯	plunger	1	
19	计量柱塞胶圈	o-ring	1	
20	计量单向阀	ceramic spheres	1	
21	释压阀	safety valve	1	
21-1	释压阀芯	safety valve spool	1	
21-2	释压阀弹簧	spring	1	
21-3	释压阀堵头	plug	1	
22	油嘴弹簧	spring	1	
23	油嘴顶杆	mandrel	1	
24	油嘴弹簧导向套	spring guide bushing	1	
25	油嘴	nozzle	1	
26	油嘴紧帽	nozzle cap nut	1	
27	上胶圈	o-ring	1	
28	中胶圈	o-ring	1	
29	进油滤网	filter screen	1	
30	下胶圈	o-ring	1	

康明斯N14喷油器解剖图

N14	
3411691	3421767
3411766	3095086
3411765	3087560
3411759	3087733
3083846	

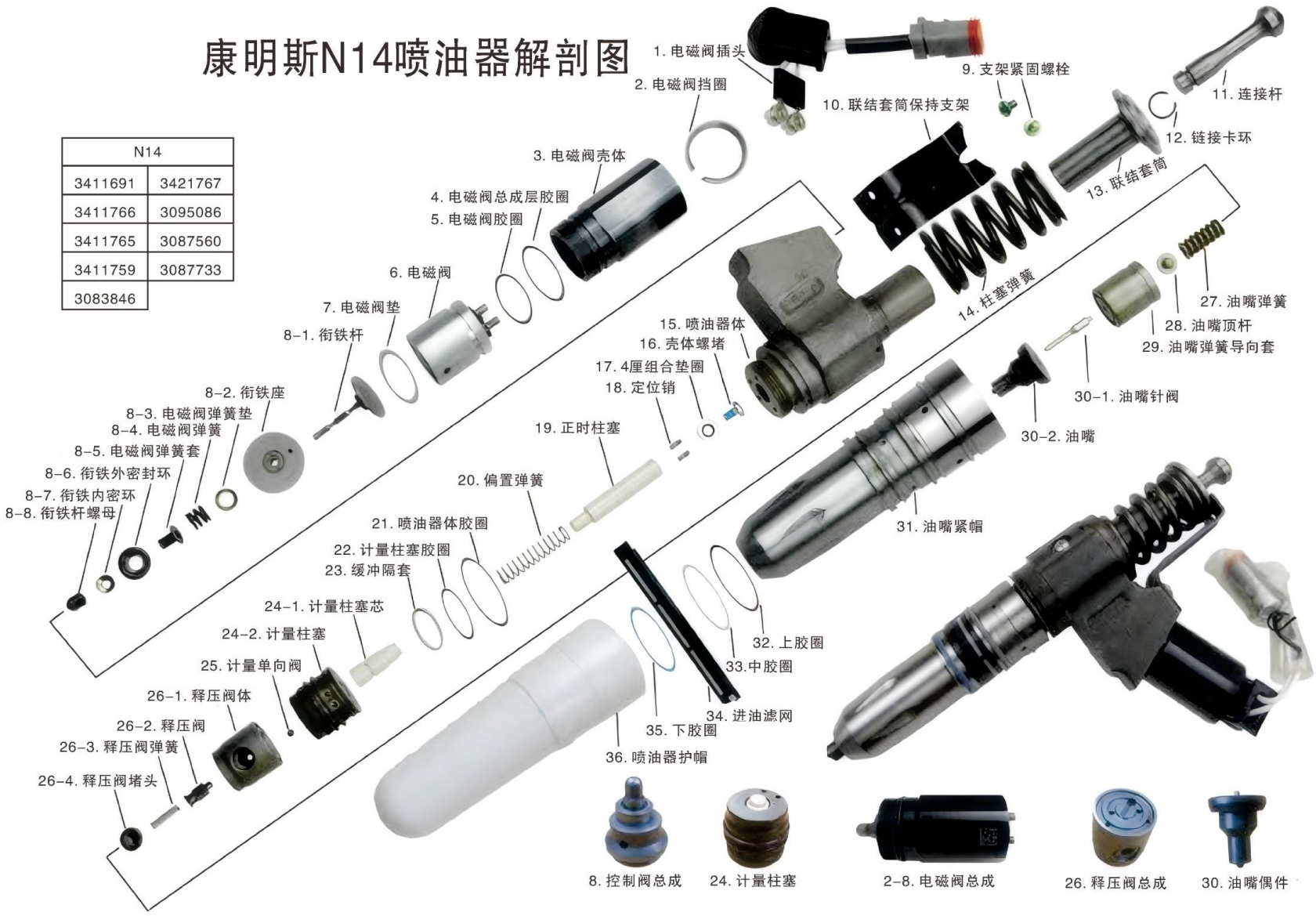

康明斯M11N14喷油器油嘴头对应件号

产品编号 Part NO.	产品名称 Name		对应喷油器 Injector	备注 Remarks
N14-4307525	4307525		4307516	
N14-4384384	4384384		4384360	
M11-4903322	4903322		4903319	
M11-4903475	4903475		4903472	
M11-4902924	4902924		4902921	
M11-4061854	4061854	4061853	4061851	
M11-4026225	4026225	4026224	4026222	
M11-4307779	4307779		4307776	
M11-3095729	3095729		3411754	
M11-3609925	3609925	3609924	3411756	
M11-3609855	3609855		3411760/3411845	

类型 Type	M11喷油器 M11 Injector	油嘴头 Nozzle	N14 喷油器 N14 Injector
产品图片 Picture			

康明斯QSX15（斯堪尼亚）喷油器解剖图

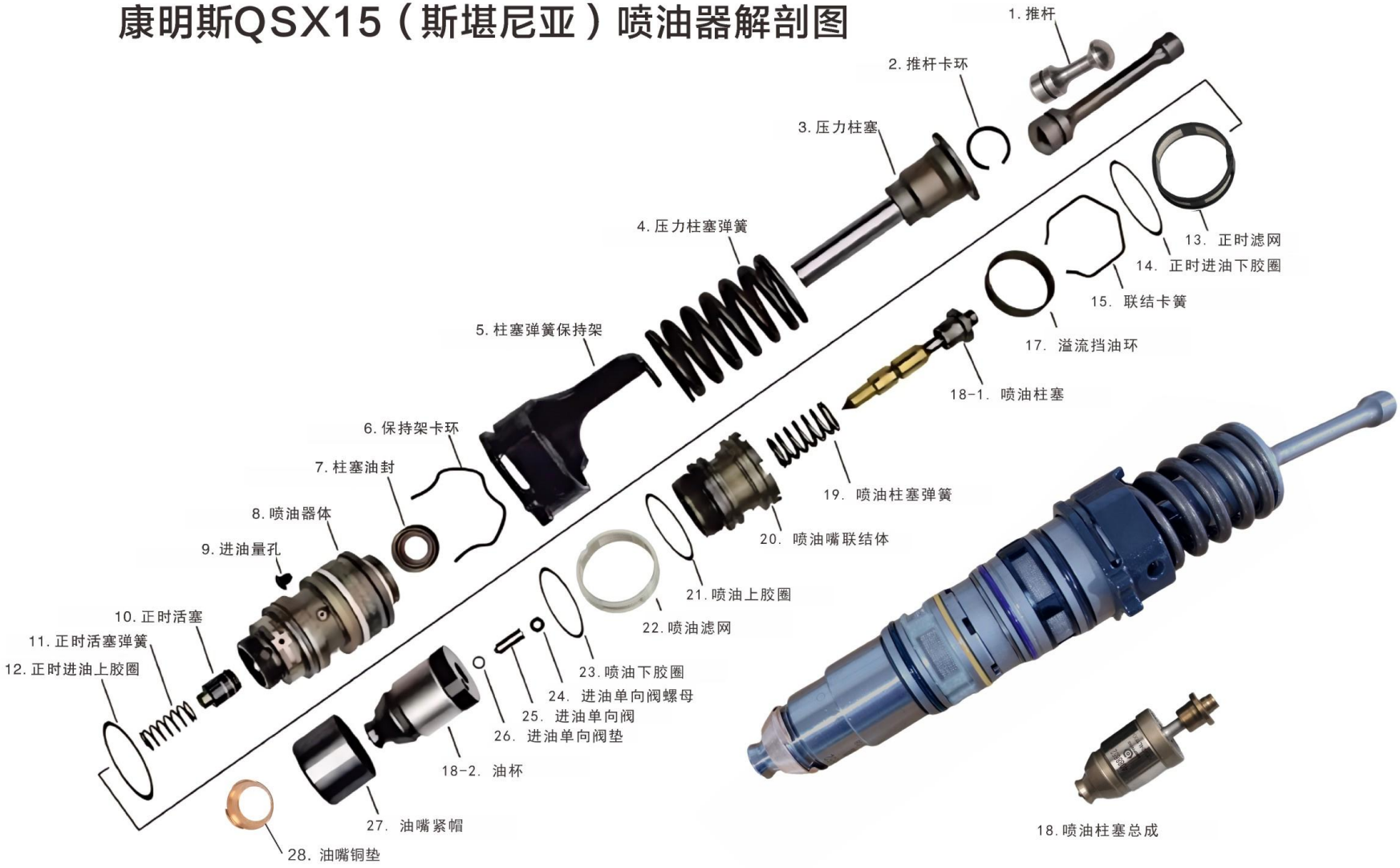

康明斯QSX15喷油器油嘴头

产品编号 Part NO.	产品名称 Name		孔数 Holes	孔径 Diameter	使用范围 Adapt	备注 Remarks
	Nozzle	Injector				
X15-4928264	4928264	4928260	6		ISX	
X15-4088652	4088652	4062569	8		QSX15	
X15-4088648	4088648	4062568	8		ISX/QSX	
X15-4088660	4088660	4088327	9			
X15-4088662	4088662	4088665	9		ISX475	
X15-4902824	4902824	1846348	8			
X15-4076965	4076965	4954646	9		3331153 small tip	1764365 Scania
X15-4903455	4903455	4954648	8		4521978/1499257	
X15-4954886	4954886	4954888	9		ISX	
X15-4954432	4954432	4954434	7		ISX	
X15-3348357	3348357	4062567	8			
X15-3331254	3331254		8			
X15-4088658	4088658	4088301	9			
X15-4903453	4903453	4954647	8			
X15-4928627	4928627	4954649	8			

类型 Type	QSX15 Injector	Nozzle
产品图片 Picture		

康明斯QSK60喷油器解剖图





康明斯M11/N14/X15/QSK19/QSK23/QSK60喷油器
Cummins M11/N14/X15/QSK19/QSK23/ QSK60 Injector



康明斯M11喷油器维修包
Cummins M11 Injector
Repair Kit



康明斯M11喷油器
维修包
Repair Kit



康明斯M11 N14喷油器
调油嘴压力弹簧
Spring

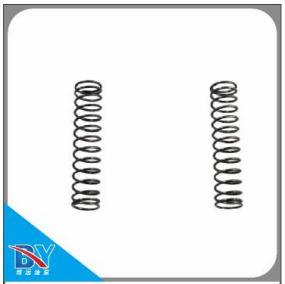

康明斯M11喷油器
柱塞回位弹簧
Spring



康明斯M11
喷油器控制阀
Control Valve



康明斯M11喷油器
水套钢质
Water Jacket(steel)



康明斯M11喷油器
水套铜质
Water Jacket(copper)



康明斯M11喷油器
油嘴头
Nozzle



康明斯M11计量柱塞
Metering Plunger



康明斯M11 N14
喷油器顶杆
Mandrel



康明斯M11 N14
喷油器滤网
Filter Screen



康明斯N14喷油器维修包
Cummins N14 Injector
Repair Kit



康明斯N14
喷油器维修包
Repair Kit



康明斯N14喷油器
柱塞回位弹簧
Spring



康明斯QSX15喷油器维修包
Cummins QSX15 Injector
Repair Kit



康明斯QSX15
喷油器油针
Nozzle Needle



康明斯QSX15
喷油器4902824油嘴头
Nozzle



康明斯QSX15
喷油器水套
Water Jacket



康明斯QSX15
喷油器喷油滤网
Filter Screen



康明斯QSX15喷油器
柱塞油封
Oil Seal



康明斯QSX15喷油器
柱塞弹簧保持架
Retaining Bracket



康明斯QSX15
喷油器顶杆
Plunger Rod



康明斯QSX15(4902824)
斯堪尼亚喷油顶杆
Plunger Rod



康明斯QSX15
喷油器修理包
Repair Kit

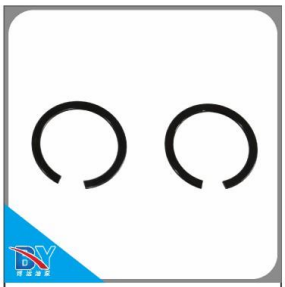

康明斯QSX15
喷油器推杆卡簧
Snap Ring

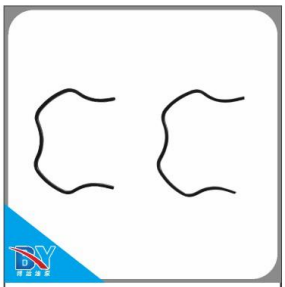

康明斯QSX15
喷油器保持架卡簧
Snap Ring

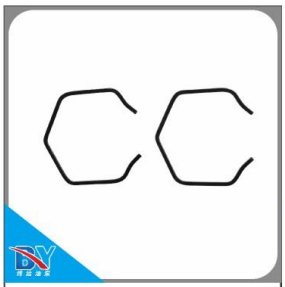

康明斯QSX15
喷油器联结卡簧
Snap Ring



康明斯QSX15喷油器
油嘴紧帽
Injector Nut



康明斯QSX15
喷油器量孔塞
Orifice plug



康明斯QSX15
喷油器正时弹簧
Spring



康明斯QSX15喷油器
柱塞弹簧
Spring



康明斯QSX15
柱塞回位弹簧
Spring



康明斯QSX15
喷油器正时活塞芯
Timing Piston Core



康明斯QSX15 Q23 Q60
喷油器顶杆
Plunger Rod



康明斯QSX15 Q60喷油器
油嘴铜垫
Copper Washer



康明斯QSX15 QSK60
喷油滤网
Filter Screen



康明斯QSK19喷油器维修包
Cummins QSK19 Injector
Repair Kit



康明斯QSK19
喷油器正时活塞芯
Timing Piston Core



康明斯QSK19
喷油器阀组件
Valve



康明斯QSK23/QSK60
喷油器维修包
Cummins QSK23/QSK60
Injector Repair Kit



康明斯QSK23
喷油器油针
Nozzle Needle



康明斯QSK23
喷油器顶杆
Plunger Rod



康明斯QSK23/QSK60
喷油器正时活塞芯
Screw

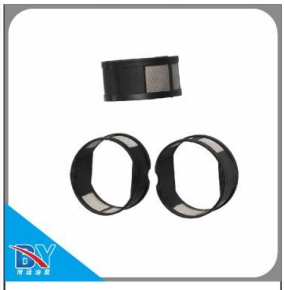

康明斯QSK23 QSK60
正时进油滤网
Filter Screen



康明斯QSK23 QSK60
喷油器维修包
Repair Kit



康明斯Q60
喷油器油针
Nozzle Needle



康明斯QSK60
喷油器顶杆
Plunger Rod



康明斯QSK60
喷油器压帽
Injector Nut



康明斯QSK60
喷油器油针弹簧
Spring

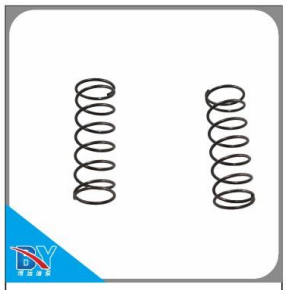

康明斯QSK60
喷油器正时弹簧
Spring



康明斯QSK60
喷油器柱塞弹簧
Spring

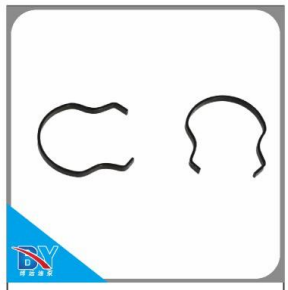

康明斯QSK60
联结体卡簧
Snap Ring



康明斯QSK60
喷油器正时单向阀
Injector Timing Check Valve



康明斯QSK60
进油单向阀
Fuel Inlet Check Valve

康明斯QSK19油泵分解图

常用件号	2881171	5471752
	4306516	5471846
	4306517	5471859

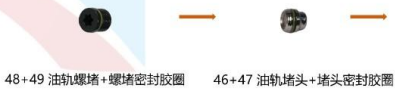

48+49 油轨螺堵+螺堵密封胶圈　46+47 油轨堵头+堵头密封胶圈



45 计量单元紧固螺栓　44 计量单元下密封胶圈　43 计量单元上密封胶圈　42 计量单元　41 过渡套紧固螺栓　40 过渡套下密封胶圈　39 过渡套上密封胶圈　38 过渡套



16 法兰外密封胶圈　15 法兰紧固螺栓　14 主轴前盖　13 油泵前轴瓦　12 法兰内密封胶圈　11 机油油道密封胶圈



03油泵主轴（二选一使用）

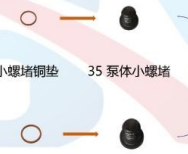

34 泵体小螺堵铜垫　35 泵体小螺堵



36 泵体大螺堵铜垫　37 泵体大螺堵

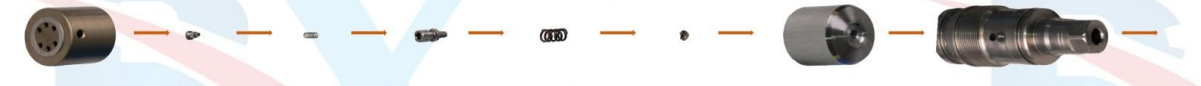

02-6 进油阀下座　02-7 进油阀　02-8 进油阀体弹簧　02-9 进油阀套　02-10 出油阀弹簧　02-11 减容器　02-12 出油阀上座　02-13 油泵柱塞套



02-1 柱塞上支撑环　02-2 柱塞套上密封胶圈　02-3 柱塞下支撑环　02-4 柱塞套中密封胶圈　02-5

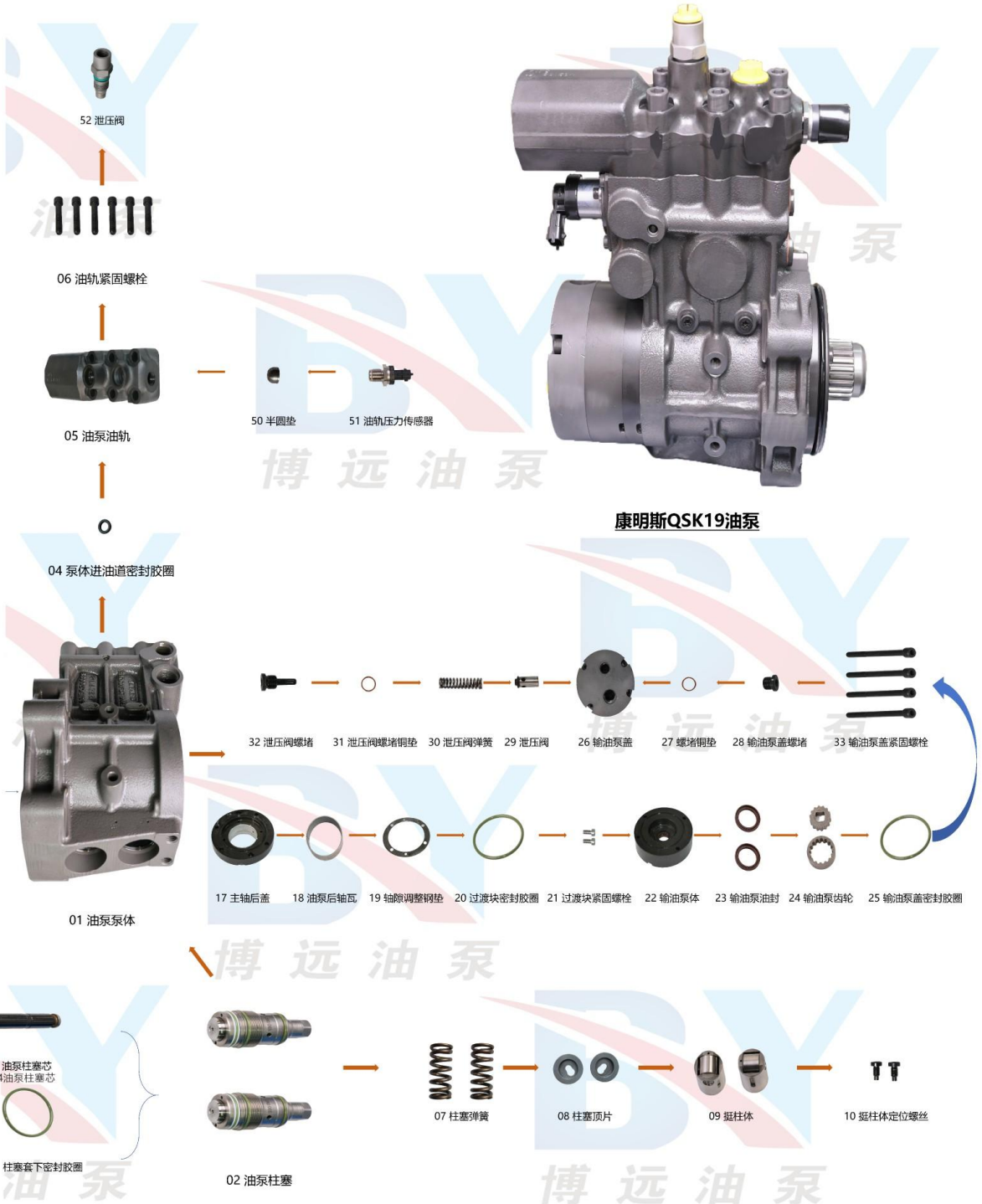
52 泄压阀
06 油轨紧固螺栓
05 油泵油轨
50 半圆垫
51 油轨压力传感器
04 泵体进油道密封胶圈
01 油泵泵体
32 泄压阀螺堵
31 泄压阀螺堵铜垫
30 泄压阀弹簧
29 泄压阀
26 输油泵盖
27 螺堵铜垫
28 输油泵盖螺堵
33 输油泵盖紧固螺栓
17 主轴后盖
18 油泵后轴瓦
19 轴隙调整钢垫
20 过渡块密封胶圈
21 过渡块紧固螺栓
22 输油泵体
23 输油泵油封
24 输油泵齿轮
25 输油泵盖密封胶圈
油泵柱塞芯
02-14油泵柱塞芯
柱塞套下密封胶圈
02 油泵柱塞
07 柱塞弹簧
08 柱塞顶片
09 挺柱体
10 挺柱体定位螺丝

康明斯QSK19油泵

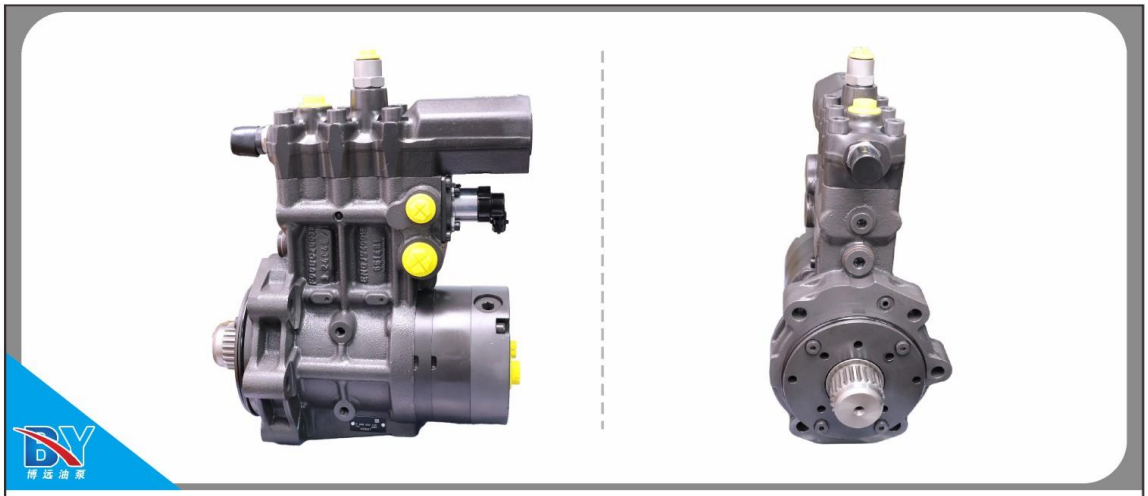

康明斯QSK19油泵
Cummins QSK19 Pump



康明斯QSK19油泵
计量单元
Fuel metering Unit



康明斯QSK19油泵
主轴-花键
Pump Main Shaft



康明斯QSK19油泵
主轴-四方
Pump Main Shaft



康明斯QSK19油泵
泄压阀
Relief Valve



康明斯QSK19
油泵柱塞总成
Plunger Assembly

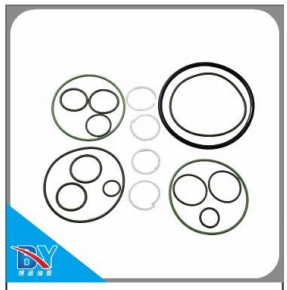

康明斯QSK19
油泵维修包
Repair Kit



康明斯QSK19油泵瓦
Bearing



康明斯QSK19油泵
挺柱体
Tappet Body



康明斯QSK19油泵
共轨传感器
Common Rail Sensor



康明斯QSK19油泵
输油泵齿轮
Gear



康明斯QSK19
油泵出油阀总成
Delivery Valve Assy

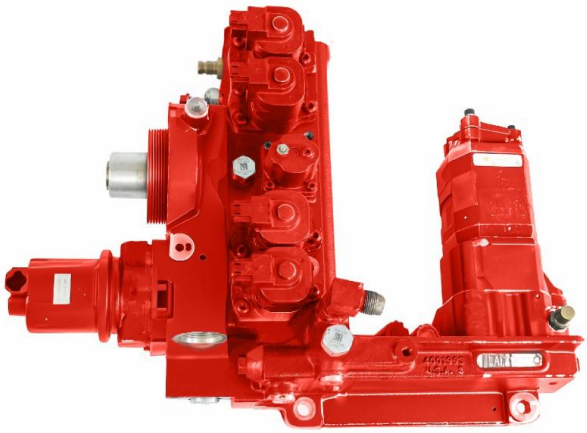

康明斯QSX15集成模块
Cummins QSX15 Integrated Module



康明斯QSX15
原厂输油泵
OEM Transfer Pump



油泵电磁阀(供油正时2种)
Solenoid



康明斯QSX15
阀杆座
Valve Stem Seat



康明斯QSX15
电磁阀阀芯杆
Solenoid Valve Spool Stem



康明斯QSX15
输油泵轴
Shaft Of The Fuel Transfer Pump

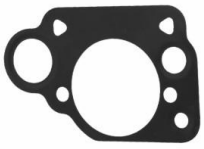

康明斯QSX15油泵
输油泵钢垫
Steel Gasket



康明斯QSX15电磁阀钢垫
Steel Gasket



康明斯QSX15集成模块
钢垫
Steel Gasket

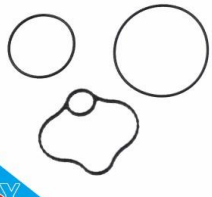

康明斯QSX15集成模块
输油泵胶圈
Seals For Transfer pump

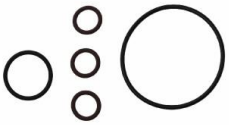

康明斯QSX15集成模块
电磁阀胶圈
O-Rings For Solenoid



康明斯X15
集成模块电磁阀阀芯
Solenoid Core



康明斯QSK50油泵
Cummins QSK50 Pump



康明斯QSK38油泵
Cummins QSK38 Pump



康明斯QSK19油泵
Cummins QSK19 Pump



康明斯QSK23油泵
Cummins QSK23 Pump



康明斯QSX15集成模块
Cummins QSX15 Integrated Module



康明斯M11油泵(带滤杯)
Cummins M11 Pump
(With Fuel Pump Strainer Cup)



康明斯M11油泵(不带滤杯)
Cummins M11 Pump



康明斯9L油泵
Cummins 9L Pump



康明斯13L油泵
Cummins 13L Pump



康明斯5473194EF低压齿轮泵
对应ISL发动机油泵输油泵
Transfer Pump



康明斯5473198EF低压齿轮泵
对应康明斯ISZ发动机油泵输油泵
Transfer Pump



康明斯5473199EF低压齿轮泵
ISL 9L发动机油泵输油泵
Transfer Pump



康明斯PT油泵输油泵
Transfer Pump



康明斯QSX15
电动输油泵4935035(24V)
Electronic Transfer Pump



康明斯QSX15
原厂输油泵4089431
OEM Transfer Pump



康明斯M11 油泵输油泵
Transfer Pump

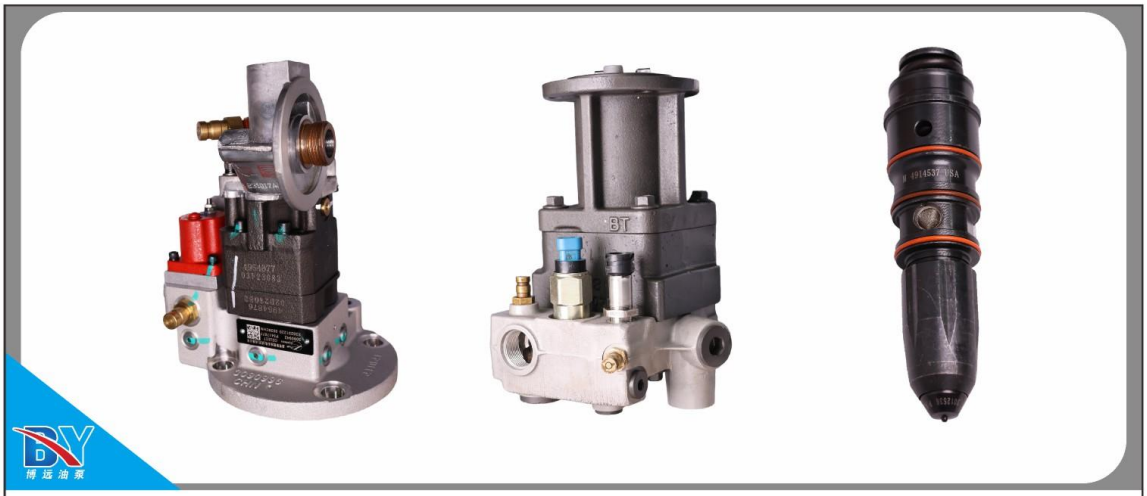

康明斯HPI/PT油泵 喷油器
Cummins HPI/PT Pump Injector



康明斯PT油泵
AFC柱塞总成(3031298)
AFC Plunger Assemble



康明斯PT油泵熄火电磁阀
总成单/双柱 12V/24V
Stop Solenoid Valve



康明斯PT油泵
AFC柱塞
AFC Plunger



康明斯PT油泵大小滤网
Filter Screen



康明斯PT截流轴
Throttle Shaft



康明斯PT喷油器修理包
Cummins PT Injector
Repair Kit



康明斯N14油泵
维修包
Repair Kit

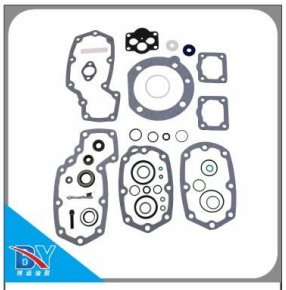

康明斯PT泵维修包
Repair Kit



康明斯PT油泵输油泵
Transfer Pump



康明斯PT喷油器油杯
Nozzle



康明斯PT喷油器
柱塞
Plunger



康明斯PT喷油器
油嘴铜垫
Copper Washer

博远油泵



宜昌博远油泵
博世柴油服务站

MTU系列

SPAREPARTSFOR COMMONRAILSYSTEM

小配件，大作为，技艺精湛传百年



MTU4000.03喷油器
MTU4000.3 Fuel Injector

MTU4000.1喷油器
MTU4000.1 Fuel Injector

MTU2000喷油器
MTU2000 Fuel Injegtor



MTU8000喷油器
MTU8000 Fuel Injector



MTU4000.1喷油器
调电磁阀压力弹簧
Spring



MTU4000.1喷油器
调阀杆压力弹簧
Spring



MTU4000.1喷油器
调油咀压力弹簧
Spring



MTU4000.03喷油器调
油咀压力弹簧
Spring



MTU4000.1喷油器
油嘴弹簧座
Spring Seat



JPEC175济柴
喷油器胶套
Injector rubber sleeve



MTU4000.03朗润
喷油器胶套
Injector rubber sleeve



MTU短款喷油器油嘴阀杆
Injector Nozzle Valve Stem



MTU喷油器电磁阀插头
Plug



MTU2000喷油器垫片
Fuel Injector Gasket



MTU4000.1喷油器
衔铁调整垫
Spacer



MTU喷油器油嘴垫片
Injector Nozzle Gasket



MTU4000.1款喷油器
油嘴头U9095bE
Injector Nozzle



MTU4000.1喷油器
油嘴头U9108a标号
Injector Nozzle



MTU4000.03喷油器
油嘴头U9166gV48标号
Injector Nozzle



MTU4000.03喷油器
油嘴头U9166lV51标号
Injector Nozzle



MTU4000.03喷油器
油嘴头U9166tV46标号
Injector Nozzle



MTU4000.03喷油器
油嘴头U9242标号
Injector Nozzle



MTU4000.03喷油器
修理包-济柴
Repair Kit



4000.1MTU喷油器
修理包-济柴
Repair Kit

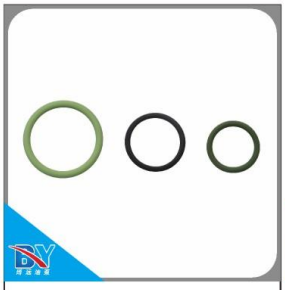

MTU2000喷油器
维修包
Repair Kit

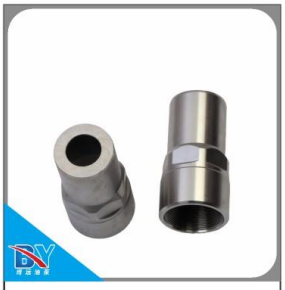

MTU4000.1喷油器压帽
Injector Nut



MTU4000.03喷油器压帽
Injector Nut



MTU4000.03喷油器插头盖
修理包
Repair Kit



MTU原装水套
Water Jacket



MTU8000压帽
Injector Nut



MTU4000.03喷油器电磁阀螺丝
Screw

MTU2000喷油器分解图

OE No.	Part No.
X51107500011 BR2000	F00BL0J005
	F00BL0J011
	F00BL0J012

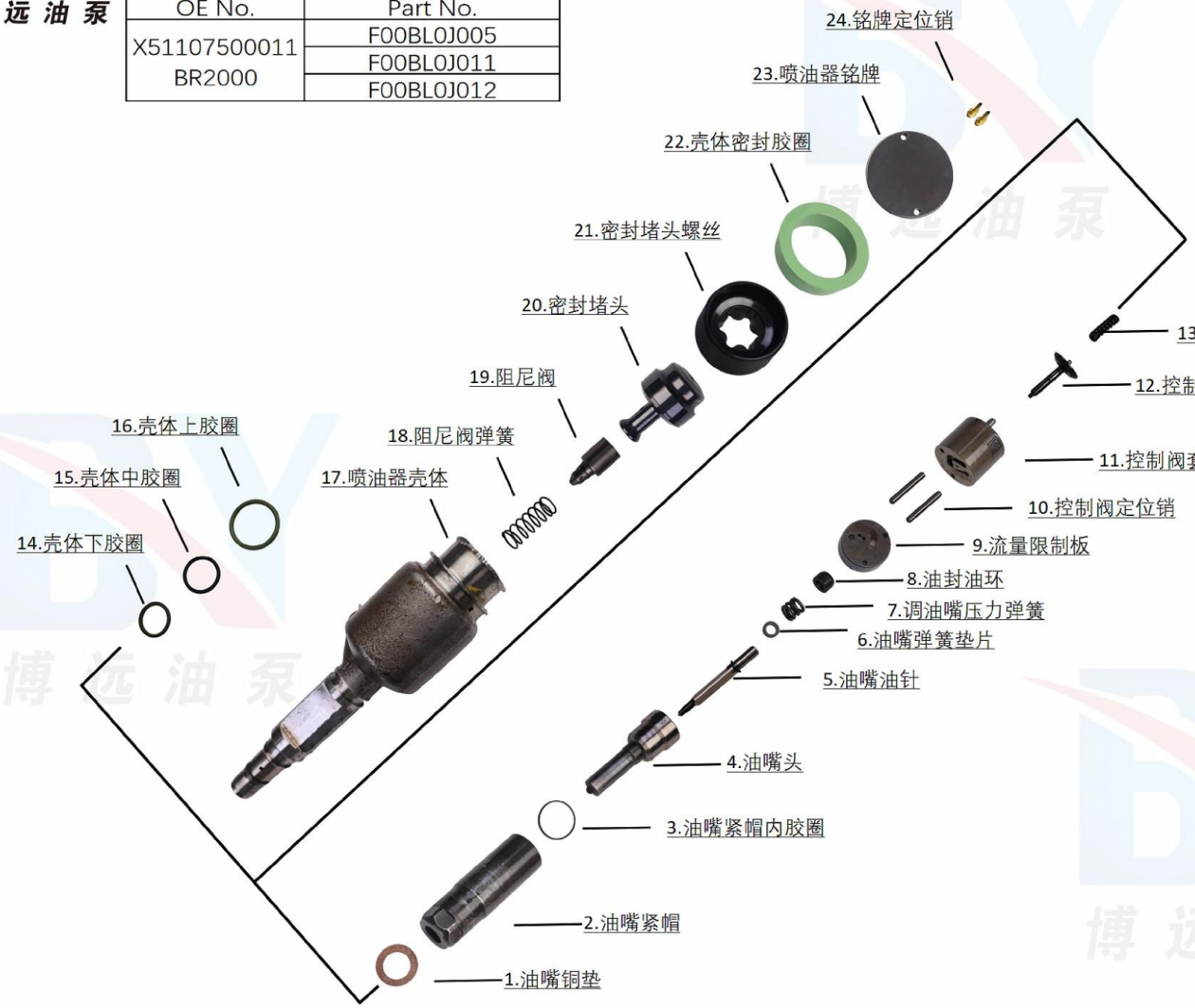



MTU2000喷油器总成

MTU8000喷油器分解图

喷油器图号	VTO-G244fv39	X52907500030





MTU系列油泵
MTU Series Fuel Pump



MTU油泵联轴器
MTU Coupling

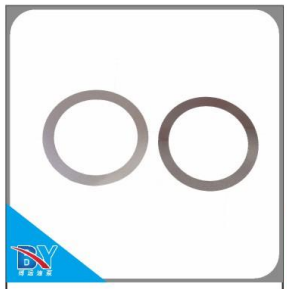

MTU油泵钢垫
MTU Fuel Pump Steel pad



MTU油泵进口油封
MTU Fuel Pump Imported oil seal



MTU油泵瓦
MTU Fuel Pump tile

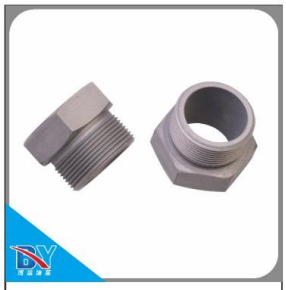

MTU油泵泵头螺丝
screw



MTU4000.1油泵柱塞螺丝
screw



MTU油泵螺丝
screw



MTU油泵长螺丝
screw



MTU油泵大轴承
Bearing



MTU4000.03油泵
进油阀弹簧
Spring



MTU4000.03油泵
进油阀弹簧
Spring

博远油泵



宜昌博远油泵
博世柴油服务站

德尔福系列

SPAREPARTSFOR
COMMONRAILSYSTEM

小配件，大作为，技艺精湛传百年



德尔福VOLVO系列喷油器
Delphi Volvo Injector



德尔福原装7204-0529
喷油器两针插头
Delphi 7204-0529 Plug



德尔福原装7204-1366
喷油器四针插头
Delphi 7204-1366 Plug



德尔福沃尔沃4针
喷油器水套
Delphi water jacket



德尔福沃尔沃0388喷油器
国产水套
Delphi water jacket



德尔福沃尔沃2针
喷油器插头
Delphi Harness Plug



德尔福沃尔沃4针
喷油器插头
Delphi Harness Plug



德尔福老款喷油器
调油咀压力弹簧
Spring



德尔福沃尔沃0388
调控制阀压力弹簧
Spring

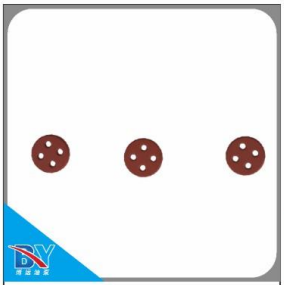

德尔福沃尔沃4针喷油器
电磁阀垫
Spacer

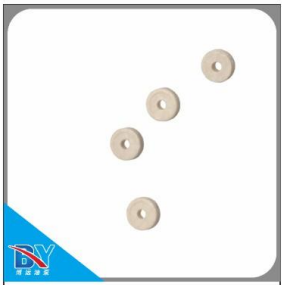

德尔福沃尔沃
2针陶瓷垫
Spacer

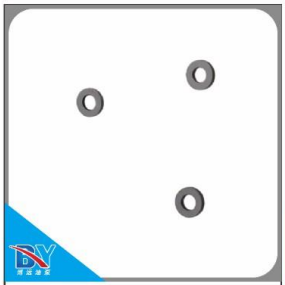

德尔福沃尔沃0388
喷油器调整垫
Gasket

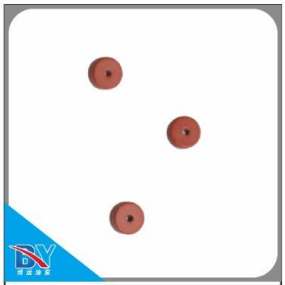

德尔福沃尔沃0388
电磁阀垫
Spacer



德尔福沃尔沃4针喷油器
调油咀压力弹簧
Spring



德尔福沃尔沃0388
调油嘴压力弹簧
Spring



德尔福老款沃尔沃
衔铁板
Armature Plate



德尔福原装
7206-0379-18B1阀组件
Actuator Valve



德尔福原装7135-588
阀组件
Actuator Valve



德尔福原装7206-0372
两针阀组件
Actuator Valve



德尔福原装7206-0435
阀组件
Actuator Valve



德尔福原装7207-0299
活塞套件
Piston Guide



德尔福原装7206-0433
两针喷油器阀组件
Actuator Valve



德尔福原装
7206-1013阀组件
Actuator Valve



德尔福原装2827897-18B1
阀组件
Actuator Valve



德尔福原装7206-1006
阀组件
Actuator Valve



德尔福原装
7206-0979-12B1阀组件
Actuator Valve



德尔福沃尔沃泵
喷嘴电磁阀
Solenoid



德尔福原装42038307阀组件
Actuator Valve



德尔福沃尔沃修理包
Repair Kit

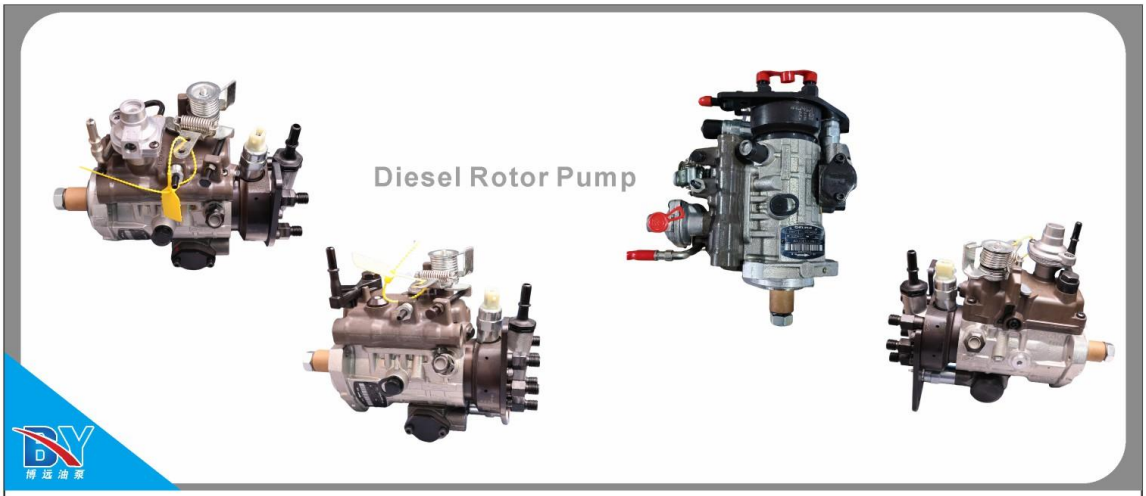

德尔福9320A210H DP210柴油转子泵带增压
德尔福9521A030H DP310柴油转子泵不带增压

德尔福9320A536H四缸转子泵带增压
德尔福9521A080H柴油泵



德尔福原装7211-1024
油泵计量单元
Metering Unit



德尔福油泵-7185-900H
熄火电磁阀24V
Flameout Solenoid Valve



德尔福R90442170A油泵
Fuel Oil Pump



沃尔沃350输油泵
Fuel Transfer Pump



沃尔沃360输油泵
Fuel Transfer Pump



沃尔沃单体泵
输油泵 (02112675大三角)
Fuel Transfer Pump



沃尔沃单体泵
输油泵(02112671小三角)
Fuel Transfer Pump



德尔福帕金斯油泵
7135-180输油泵盖
Fuel Transfer Pump Cover



德尔福熄火电磁阀
线束插头
Delphi Harness Plug



德尔福帕金斯油泵
正时电磁阀 (24V)
Timing Solenoid Valve



德尔福帕金斯油泵
熄火电磁阀12V
Flameout Solenoid Valve



德尔福转子泵维修包
Repair Kit



CAD-德尔福阀组件
REF7206-0372
Actuator Valve



CAD-德尔福volvo2针
分体阀REF7206-0379
Actuator Valve



CAD-德尔福4针喷油器下阀
REF7135-58 RD0570-588
Actuator Valve



CAD-德尔福阀组件
REF7206-0433 RD0560-433
Actuator Valve



CAD-德尔福阀组件
REF7206-0460 RD0260-460
Actuator Valve



CAD-德尔福volvo(老款)
控制阀REF7135-486 RD0450-486
Control Valve



CAD-卡特C12-C18控制阀
喷油器控制阀0815
CAT Injector Valve



CAD-卡特345E/349E上阀
喷油器RC0294上阀
CAT Injector Valve



CAD-康明斯M11计量阀
REF3411711 RC1607
CAT Injector Valve



CAD-康明斯X15电磁阀芯
REF1784239-1784240
valve core



CAD-德尔福阀组件
REF7206-0435
Actuator Valve



CAD-德尔福阀组件
REF7206-0440
Actuator Valve



CAD-德尔福4针喷油器上阀
REF7135-588 RD0571-588
Actuator Valve

博远油泵



宜昌博远油泵
博世柴油服务站

利勃海尔系列

SPAREPARTSFOR COMMONRAILSYSTEM

小配件，大作为，技艺精湛传百年



利勃海尔喷油器
S00045982+02 13707470 L12.9



利勃海尔短款喷油器
S00040452+03 14261842 L12.9



利勃海尔长款喷油器
C6C00-1112100-PB6 L13.13 12507309



利勃海尔喷油器
TD800-1112100-PB6 LH-LI 12544042



利勃海尔油泵
S00035921+06 LP11.2 13705042



利勃海尔油泵
S00045978+01 LP11.5 13541526



利勃海尔油泵
C6C00-1111100-PB6 LP11.5 12509361



利勃海尔油泵
CY100-1111100-PB6 LH-LP11 12506154



利勃海尔单体泵
0414755118



利勃海尔单体泵
0414755005



利勃海尔油泵油量计量阀
12451441 VCV19



利勃海尔油泵油量计量阀
12490174 VCV9



利勃海尔油泵通用压力
传感器12917604 PCV



利勃海尔共轨管
S00050528+03

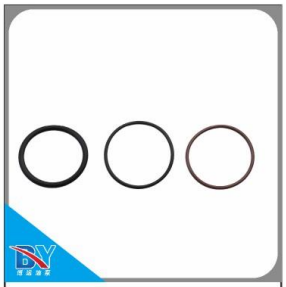

利勃海尔
单体泵维修包

