ESSCNT

埃森特科技(苏州)有限公司

您可信赖的储能热管理专家

Your Prefect Cooling

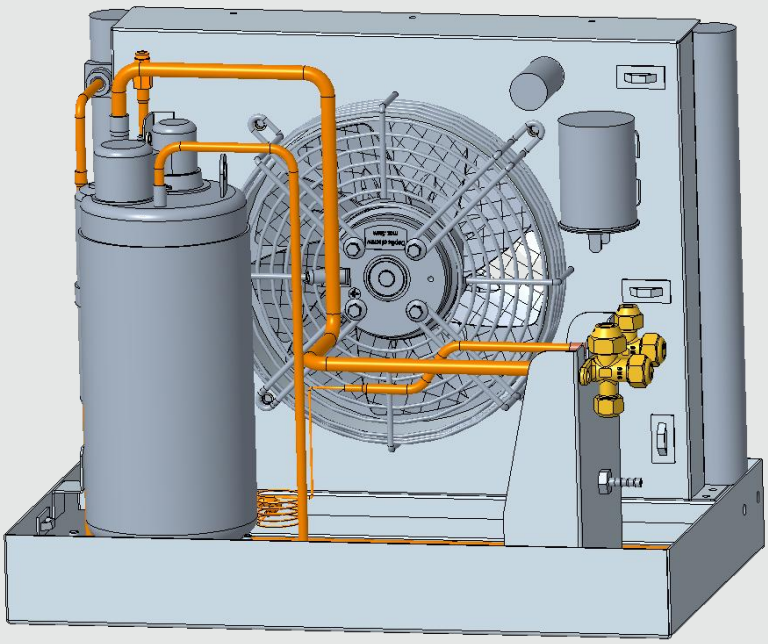

产品技术规格书

储能热管理液冷机组

机组型号：EGAA013BABNAAA

发行日期：2024 年

目 录

1.产品简介 3
1.1 核心参数 3
1.2 产品优势 3
1.3 应用领域 3
2.型号说明 4
3.基本参数 5
4.外形尺寸 6
5.电气控制 7
5.1 电气原理图 7
5.2 电源配线 7

1.产品简介

EGAA013BAB 系列交流电源空调机组产品简介。

1.1 核心参数

- 电源制式：220V~50Hz
- 制冷/热能力：制冷量 1.3kW
- 安装特性：分体立式安装

1.2 产品优势

■ 可靠性与环保

- 环保冷媒，符合国际 RoHS 标准，支持 365 天不间断运行

■ 便捷运维

- 模块化即装即用设计，节省安装调试成本
- 集成多种告警及保护功能，支持来电自启动

1.3 应用领域

- 高压氧舱散热温控

2.型号说明

EGAA	013	B	A	B	N	A	A	A
1-4	5-7	8	9	10	11	12	13	14

型号命名规则		
1-4	EGAA	储能风冷机组
5-7	013	额定制冷量 1.3 kW
8	B	电源 220V 50Hz
9	A	结构形式立式
10	B	制冷剂 R134a
以下为附加选项		
11	N	无特殊选项
12	A	防腐等级 C3
13	A	维修序列
14	A	设计序列—首版

3.基本参数

产品型号		-	EGAA013BABNAAA
尺寸规格	室外机外形尺寸（W*H*D）	mm	482×354×280
	室内机外形尺寸（W*H*D）	mm	600×507×94
	净重	kg	室外机：18.2 室内机：4
	安装方式	-	分体立式安装
制冷&制热性能	额定制冷量	kW	1.3
	额定制冷功率	kW	@L35/L35
	制冷剂	-	R134a
	内风机功率	W	15
	外风机功率	W	40
电源通讯	额定电源	-	室外机：220V~50Hz 室内机：24VDC
	电源范围	-	220V±10%
环境可靠性	工作温度范围	℃	-30~55
	存储温度范围	℃	-40~70
	噪音	dB(A)	70

注：L35/L35 表示柜内 35˚C、柜外 35˚C环境工况。

4.外形尺寸

■ 机组外形尺寸参照图 1-2：

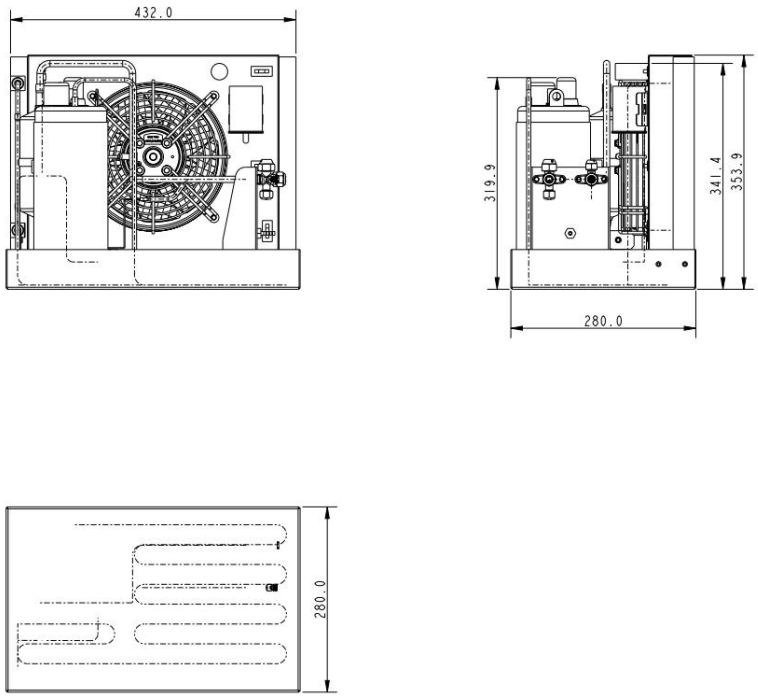

图 1　室外机外形尺寸参照图

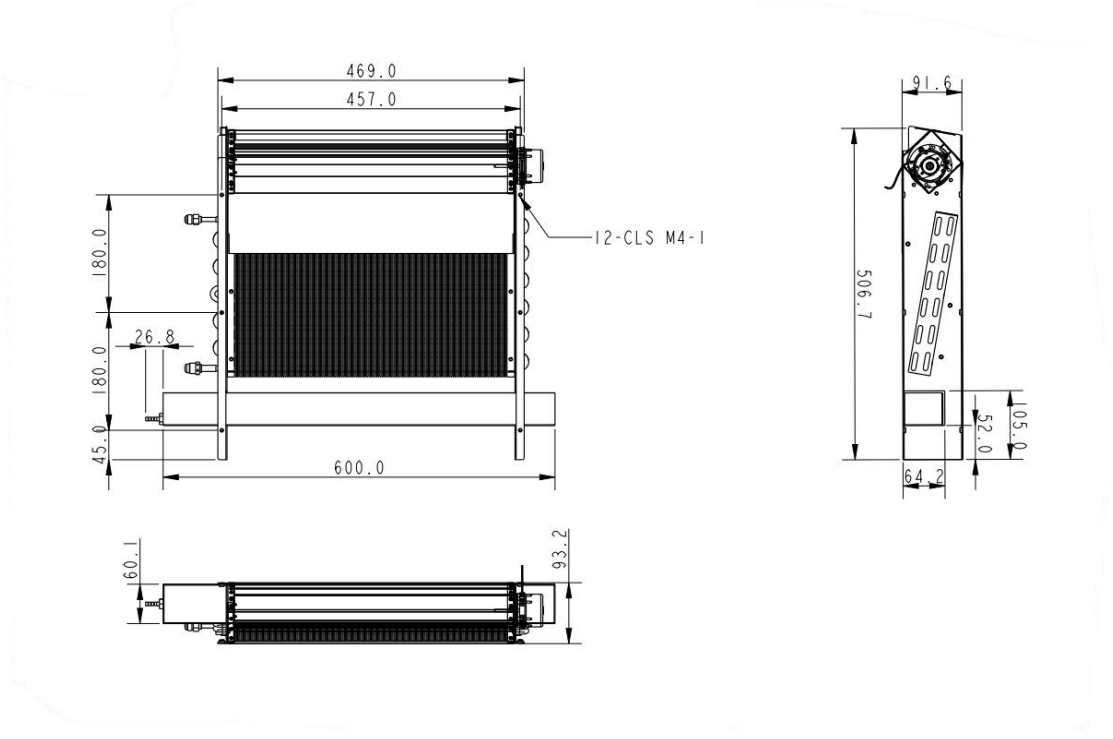

图 2　室内机外形尺寸参照图

5.电气控制

5.1 电气原理图

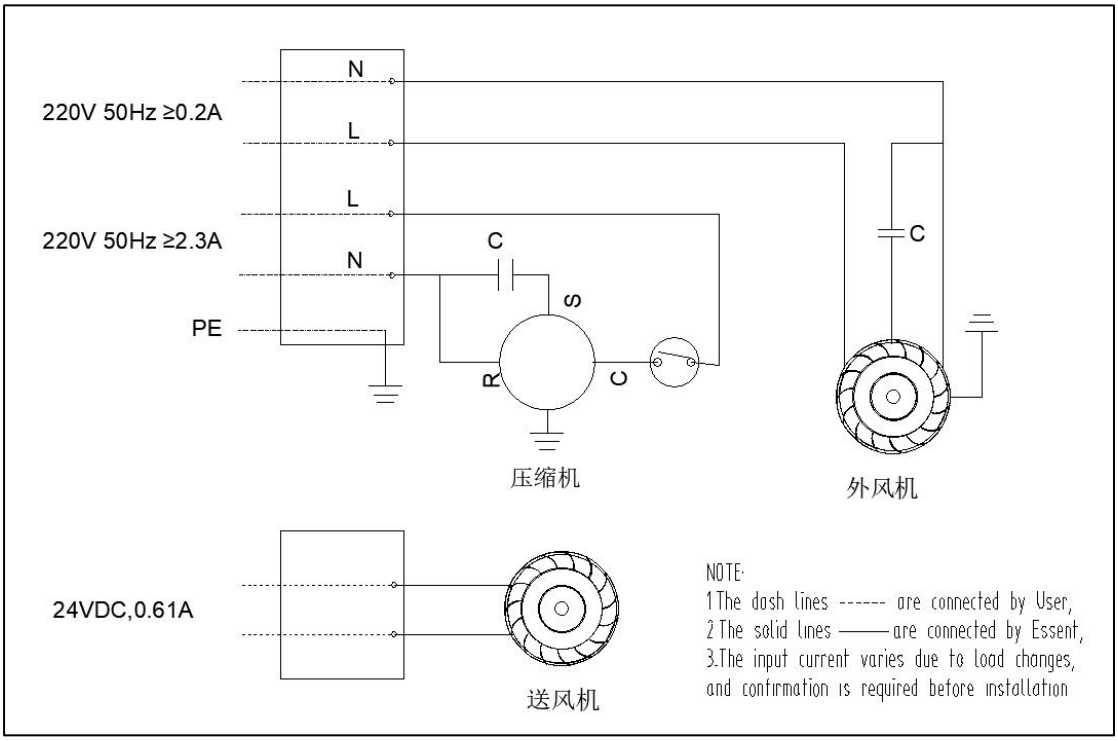

图 3 机组电气原理图

5.2 电源配线

电源	电压最大允许波动范围	机组最大线路电流(A)	建议空气开关规格(A)	建议漏电流保护器规格 (mA)	电源线铜芯线径最小规格
220V 50Hz	±10%	2.5	D型5A	30	3×18AWG
24VDC		0.61			2×20AWG

本资料技术参数可能因产品升级而调整，恕不另行单独通知，请以最新版本为准。



持续创新
Innovation for customer



成就客户
For Customer Success



追求卓越
Excellence with passion



合作共赢
Uplift the pepople

ESSENT
埃森特科技(苏州)有限公司
Essent Technologies (Suzhou) Co., Ltd.
苏州市漕湖街道永昌路 28 号 A 栋 01 单元
www.essent-tech.com
info@essent.tech.com
0512-67600013